Autoryzowany dystrybutor VIDOS-SKLEP.PL

ul.Ługi 74, 05-400 Otwock

tel. (22) 788 10 44 , kom. 797 108 180

Dane aktualne na dzień: 27-11-2026 09:55

Link do produktu: https://vidos-sklep.pl/kamera-kopulowa-vidos-ip-h1120-cctv-ip-p-905.html



KAMERA KOPUŁOWA VIDOS IP-H1120 CCTV IP

Cena	**615,00 zł**
Dostępność	**DOSTĘPNY**
Czas wysyłki	**48 godzin**
ID produktu	**(905)**
Kod producenta	**IP-H1120**
Kod EAN	**5907281208017**
Producent	**VIDOS**

OPIS PRODUKTU

Kupując produkt Vidos IP-H1120 otrzymujesz:

- kamerę kopułową **Vidos IP-H1120** - 1szt
- akcesoria montażowe
- instrukcję obsługi
- karta gwarancyjna
- dowód zakupu paragon/faktura VAT

IP-H1120 VIDOS Kopułkowa Kamera IP CCTV - Telewizja przemysłowa

Vidos IP-H1120 to dwustrumieniowa, sieciowa kamera typu turret zamknięta w mocnej, odpornej na niekorzystne warunki atmosferyczne obudowie IP67.

Kamera IP-H1120 wyposażona w przetwornik 1/2,7″ CMOS z funkcją skanowania progresywnego. Dzięki temu możemy uzyskać maksymalną prędkością zapisu 20 kl/s w rozdzielczości 4Mpx.

IP-H1120 to również innowacyjne funkcjonalności, takie jak system ROI (Region of Interest), który pozwala na poprawę jakości wybranych fragmentów obrazu, DNR (Digital Noise Reduction) minimalizujący szumy w obrazie czy również maski prywatności oraz WDR (Wide Dynamic Range) analiza o zmiana wartości, naświetlonych i prześwietlonych obrazu w celu jego uwidocznienia i dokładnej rejestracji.

Sieciowa kamera telewizji przemysłowej przeznaczona do obsługi najnowszych systemów wizyjnych w technologii IP.

Kamera może służyć jako dodatkowy punkt obserwacyjny kompatybilny w wideodomofonem lub jako samodzielna kamera w zintegrowanym systemie CCTV. Dzięki współpracy z sieciową aplikacją VIDOS ONE użytkownik uzyskuje możliwość zdalnej obsługi, przeglądu nagrań i monitorowania na żywo bezpośrednio z poziomu smartfona lub tabletu.

DANE OGÓLNE
Przetwornik 1/2,7″ CMOS z funkcją skanowania progresywnego
Obiektyw: 2,8mm / Stałoogniskowa
Rozdzielczość: 2Mpx (1920 x 1080 pikseli)
Kąt widzenia obiektywu: poziomo 112° / pionowo 60° / przekątna 132°
Czułość: 0.01 Lux@(F2.0, AGC Wł.), 0 Lux z IR (tryb nocny czarno-biały)
Inteligentny promiennik podczerwieni: zasięg do 30m / długość fali 850nm
Tryb dzień/noc: Automatyczny filtr podczerwieni ICR
Migawka: 1/3 s. do 1/100,000 s.
Wolna migawka – TAK
Wspierane systemy ulepszania obrazu: AGC / DWDR / 3D DNR / BLC / ROI
Zakres regulacji: poziom: 0 – 360°, pion: 0 – 75°, rotacja: 0 – 360°
Regulowane przez dedykowane oprogramowanie lub przeglądarkę internetową: nasycenie, jasność, kontrast, ostrość, AGC, balans bieli

Wyzwalanie alarmu: detekcja ruchu, alarm sabotażu wideo, błąd logowania
Podgląd na żywo: do 6 kanałów jednocześnie
Obsługa do 32 użytkowników / 3 poziomy dostępu: Administrator, Operator, Użytkownik
Maska prywatności, znak wodny, ochrona hasłem, filtrowanie adresów IP, lustrzane odbicie
Zgodność ze standardami ONVIF / ISAPI
Interfejs: 1x RJ-45 10/100 Base-T na przewodzie
Program do obsługi – VIDOS ONE PC / Aplikacja mobilna : VIDOS ONE
Kompatybilna z : iVMS-4200, iVMS-4500, iVMS-5200 , Hik-Connect

PARAMETRY TECHNICZNE
Materiał: Metal / tworzywo sztuczne
Klasa szczelności: IP67
Wymiary: Ø 110mm x 85,3mm (Ø4,3″ x 3,4″)
Waga: 320g (556g z opakowaniem)
Zakres temperatur pracy: -30° C ~ 60° C / Wilgotność 90% lub mniej (bez kondensacji)
Zasilanie: 12V DC ± 25% / PoE 802.3af, klasa 3
Pobór mocy: 12V DC, 0.4 A, max. 5 W / PoE: (802.3af, 36V-57V), 0.2A-0.15A, maks. 6.5 W

RYSUNEK TECHNICZNY WYMIARY VIDOS IP-H1120

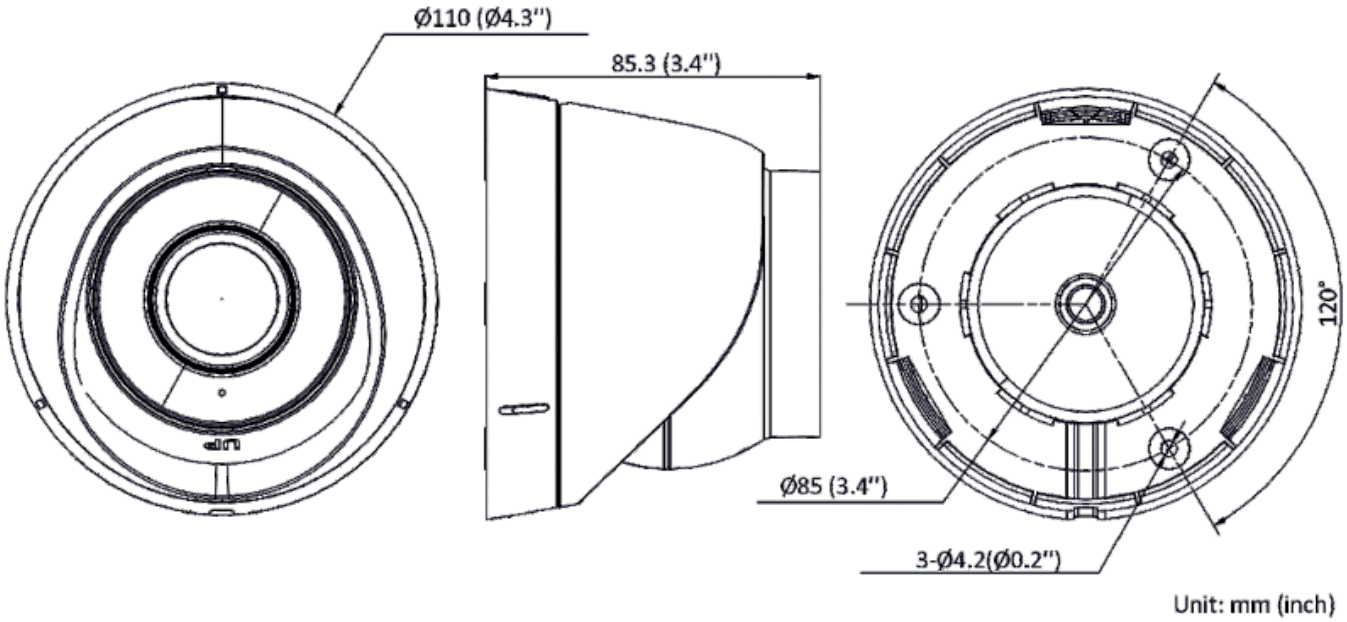

Bezpieczeństwo produktu i użytkownika

Urządzenie elektryczne przeznaczone do montażu w systemach wideodomofonowych. Montaż powinien być wykonany przez osobę posiadającą odpowiednie kwalifikacje oraz zgodnie z instrukcją producenta. Przed podłączeniem należy odłączyć zasilanie. Nie używać uszkodzonego urządzenia. Produkt przeznaczony do użytkowania zgodnie z przeznaczeniem i warunkami określonymi w instrukcji.

► Pobierz deklarację zgodności

MONTAŻ

MONTA? • URUCHOMIENIE • KONFIGURACJA

Autoryzowany dystrybutor VIDOS-SKLEP.PL

ul.Ługi 74, 05-400 Otwock

tel. (22) 788 10 44 , kom. 797 108 180

Monta? wideodomofonów VIDOS

Warszawa • Otwock • okolice

Potrzebujesz fachowego monta?u wideodomofonu VIDOS? Pomo?emy dobra? odpowiedni system, sprawdzimy istniej?c? instalacj?, zamontujemy urz?dzenia oraz skonfigurujemy ca?y zestaw. Mo?emy równie? pod??czy? sterowanie furtk? i automatyk? bramow?.

ZAPYTAJ O WYCEN? MONTA?U ZADZWO?: 530 998 895

1

Dobór systemu VIDOS

Dobór urz?dzenia odpowiednie do posesji, istniej?cego okablowania i wymaganych funkcji.

2

Monta? stacji bramowej

Monta? stacji bramowej, monitora, zasilania i pozosta?ych elementów systemu.

3

Pod??czenie elektrozaczepu

Pod??czenie elektrozaczepu oraz sterowania kompatybiln? automatyk? bramow?.

4

Konfiguracja systemu

Konfiguracja systemu oraz konfiguracja dost?pnych funkcji Wi-Fi i aplikacji.

Co obejmuje monta? wideodomofonu VIDOS?

Zakres prac ustalamy indywidualnie w zale?no?ci od rodzaju systemu, istniej?cego okablowania oraz oczekiwanych funkcji.

Monta? stacji bramowej

Monta? natynkowy lub podtynkowy stacji przy furtce.

Monta? monitora

Instalacja i uruchomienie monitora wewn?trznego.

Sterowanie furtk?

Pod??czenie elektrozaczepu lub zwory.

Sterowanie bram?

Integracja wideodomofonu z automatyk? bramy.

Konfiguracja Wi-Fi

Po??czenie kompatybilnego monitora z sieci?.

Konfiguracja aplikacji

Pomoc przy konfiguracji obs?ugi ze smartfona.

Sprawdzenie okablowania

Ocena istniej?cej instalacji przed monta?em.

Test ca?ego systemu

Sprawdzamy obraz, d?wi?k, furtk? i bram?.

Jak wygl?da realizacja?

Zapytanie

Dobór zestawu

Monta?

Uruchomienie

Gdzie wykonujemy monta? wideodomofonów VIDOS?

Ile kosztuje monta? wideodomofonu?

POPRO? O WYCEN?

?

WOLISZ ZAMONTOWA? SAMODZIELNIE?

Schemat pod??czenia

Schemat pod??czenia instalacji bramowej, monitora, zasilacza oraz pozosta?ych elementów systemu.

Furtka elektrozaczep

Furtka elektrozaczep pod??czaniu sterowania otwieraniem furtki.

Sterowanie bram?

Sterowanie bram?ce po??czenia wideodomofonu z automatyk? bramow?.

Spadki okablowania

Spadki okablowania dotycz?ce przewodów przed rozpocz?ciem instalacji.

Rozbudowa systemu

Rozbudowa systemu dodatkowych monitorów oraz kompatybilnych elementów systemu.

Pomoc w doborze zestawu

Pomoc w doborze zestawu do istniej?cego okablowania i potrzebnych funkcji.

Nie wiesz, jaki wideodomofon VIDOS wybra??

Nie wiesz, jaki wideodomofon VIDOS wybra??

Napisz do nas. Pomo?emy dobra? system do istniej?cego okablowania, liczby monitorów, furtki, bramy i wymaganych funkcji. Mo?esz zamówi? zestaw do samodzielnego monta?u albo zapyta? o wykonanie instalacji.

DOBIERZ WIDEODOMOFON ZADZWO?: 530 998 895

ZOBACZ SCHEMATY POD??CZENIA POMOC W DOBORZE ZESTAWU

Najcz?stsze pytania o monta? VIDOS

Czy mogę samodzielnie zamontować wideodomofon VIDOS, czy lepiej zlecić to instalatorowi?

Jak dobrać przewód do wideodomofonu VIDOS? Jakie parametry kabla są najważniejsze?

Czy wideodomofon VIDOS współpracuje z automatyką bramową i furtkową?

Czy mogę rozbudować system VIDOS o dodatkowe monitory i kamery?

Czy potrzebuję specjalnego zasilacza do wideodomofonu VIDOS?

Czy oferujecie pomoc w konfiguracji połączenia z smartfonem?

Czy mogę samodzielnie zamontować wideodomofon VIDOS, czy lepiej zlecić to instalatorowi?

Jak dobrać przewód do wideodomofonu VIDOS? Jakie parametry kabla są najważniejsze?

Czy wideodomofon VIDOS współpracuje z automatyką bramową i furtkową?

Czy mogę rozbudować system VIDOS o dodatkowe monitory i kamery?

Czy potrzebuję specjalnego zasilacza do wideodomofonu VIDOS?

Czy oferujecie pomoc w konfiguracji połączenia z smartfonem?

MONTA? SAMODZIELNY INSTALACJA

GWARANCJA

36

MIESIĘCY

GWARANCJA PRODUCENTA

36 miesięcy gwarancji VIDOS

Kupując w VIDOS-SKLEP.PL otrzymujesz oryginalny produkt pochodzący z oficjalnej dystrybucji. Produkty VIDOS objęte są **36-miesięczną gwarancją producenta**.

36 miesięcy

Długi okres ochrony gwarancyjnej produktu.

Oryginalny produkt

Urządzenia pochodzące z oficjalnej dystrybucji VIDOS.

Wsparcie po zakupie

Pomoc w przypadku pytań dotyczących zakupionego urządzenia.

VIDOS-SKLEP.PL – autoryzowany sprzedawca VIDOS. Kupujesz fabrycznie nowe urządzenia z pełną gwarancją producenta.