Dane aktualne na dzień: 22-10-2026 03:09

Link do produktu: https://vidos-sklep.pl/kamera-tubowa-vidos-ah-1558-analogowa-cctv-p-1162.html

KAMERA TUBOWA VIDOS AH-1558 ANALOGOWA CCTV

Cena	**455,10 zł**
Dostępność	**DOSTĘPNY**
Czas wysyłki	**48 godzin**
ID produktu	**(1162)**
Kod producenta	**AH-1558**
Kod EAN	**5907281208574**
Producent	**VIDOS**

OPIS PRODUKTU

AH-1558 VIDOS tubowa kamera Analogowa CCTV - Telewizja przemysłowa

Vidos AH-1558 to tubowa kamera analogowa HD do monitoringu. Urządzenie przeznaczone jest do obsługi nowoczesnych systemów wizyjnych opartych o jedną z czterech technologii TVI, AHD, CVI i CVBS.

Kupując produkt Vidos AH-1558 otrzymujesz:

- kamerę tubową **Vidos AH-1558** - 1szt
- akcesoria montażowe
- instrukcję obsługi
- karta gwarancyjna
- dowód zakupu paragon/faktura VAT

Bezpieczeństwo produktu i użytkownika

Urządzenie elektryczne przeznaczone do montażu w systemach wideodomofonowych. Montaż powinien być wykonany przez osobę posiadającą odpowiednie kwalifikacje oraz zgodnie z instrukcją producenta. Przed podłączeniem należy odłączyć zasilanie. Nie używać uszkodzonego urządzenia. Produkt przeznaczony do użytkowania zgodnie z przeznaczeniem i warunkami określonymi w instrukcji.

► Pobierz deklarację zgodności

DANE TECHNICZE

PARAMETRY OGÓLNE

- Obiektyw: 3,6mm | 5Mpx CMOS
- Rozdzielczość: 2560 x 1944 pikseli
- System: PAL / NTSC
- Obsługiwane standardy: CVI / TVI / AHD / CVBS ustawiane przełącznikiem

- Czułość: 0.01 Lux@(F1.2, AGC Wł.), 0 Lux z IR
- Migawka: 1/25 (1/30) s. do 1/50,000 s.
- Inteligentny promiennik podczerwieni: zasięg do 80m
- Tryb dzień / Noc: Automatyczny filtr podczerwieni ICR
- Kąt widzenia obiektywu: poziomo: 80°, pionowo 63°, przekątna 105°
- Zakres regulacji: poziom: 0 – 360°, pion: 0 – 180°, rotacja: 0 – 360°
- Wspierane systemy: DWDR / BLC / AGC / HLC / 2D DNR / Global
- Funkcje dodatkowe w menu: Jasność, Ostrość, DNR, Odbicie lustrzane, Smart IR

DANE TECHNICZNE

- Materiał: Metal i Plastik
- Wymiary: 78.9 mm × 75.4 mm × 216.6 mm
- Waga: 330g
- Zakres temperatur pracy: -40° C ~ 60° C / Wilgotność 90% lub mniej (bez kondensacji)
- Pobór mocy: Maks. 5W
- Zasilanie: 12V DC (±25%)
- Klasa szczelności: IP67

WYMIARY

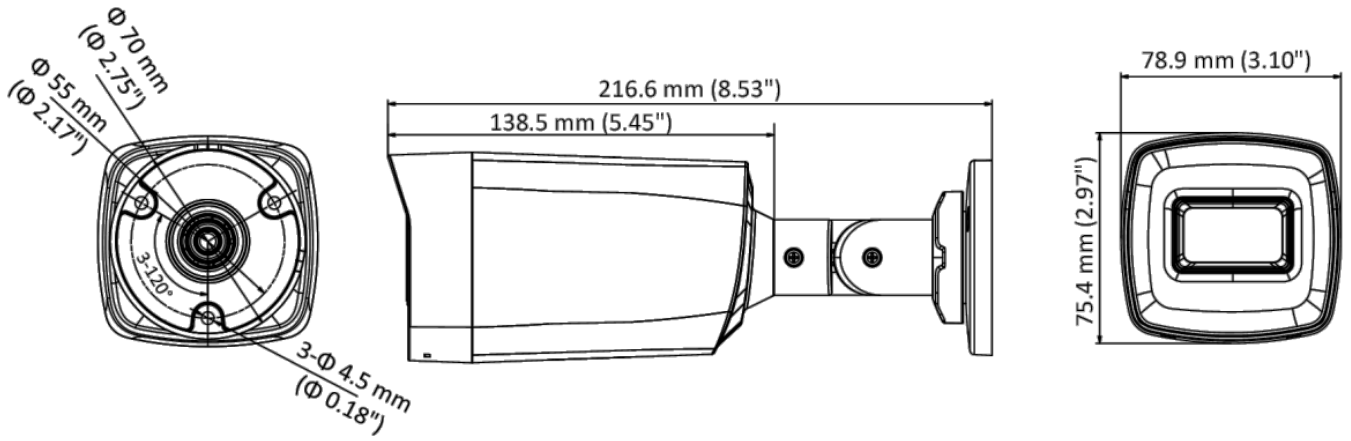

MONTAŻ

MONTA? • URUCHOMIENIE • KONFIGURACJA

Monta? wideodomofonów VIDOS

Warszawa • Otwock • okolice

Potrzebujesz fachowego monta?u wideodomofonu VIDOS? Pomo?emy dobra? odpowiedni system, sprawdzimy istniej?c? instalacj?, zamontujemy urz?dzenia oraz skonfigurujemy ca?y zestaw. Mo?emy równie? pod??czy? sterowanie furtk? i automatyk? bramow?.

ZAPYTAJ O WYCEN? MONTA?U ZADZWO?: 530 998 895

1

Pokój systemu VIDOS

Pokój systemu? urz?dzenia odpowiednie do posesji, istniej?cego okablowania i wymaganych

2

Monta? urz?dze?

Monta? stacji bramowej, monitora, zasilania i pozosta?ych elementów systemu.

3

Furtka i brama

Pod??czenie elektrozaczepu oraz sterowania kompatybiln? automatyk? bramow?.

4

Konfiguracja systemu

Uruchomienie systemu oraz konfiguracja dost?pnych funkcji Wi-Fi i aplikacji.

Co obejmuje monta? wideodomofonu VIDOS?

Zakres prac? zalajdu?nych di?ami posesji?no?ci od rodzaju systemu, istniej?cego okablowania

Monta? stacji bramowej

Monta? natynkowy lub podtynkowy stacji przy furtce.

Monta? monitora

Instalacja i uruchomienie monitora wewn?trznego.

Sterowanie furtk?

Pod??czenie elektrozaczepu lub zwory.

Sterowanie bram?

Integracja wideodomofonu z automatyk? bramy.

Konfiguracja Wi-Fi

Po??czenie kompatybilnego monitora z sieci?.

Konfiguracja aplikacji

Pomoc przy konfiguracji obs?ugi ze smartfona.

Sprawdzenie okablowania

Ocena istniej?cej instalacji przed monta?em.

Test ca?ego systemu

Sprawdzamy obraz, d?wi?k, furtk? i bram?.

Jak wygl?da realizacja?

Zanim przyjedziemy? istnieje?, instalacj?.pomóc w doborze odpowiedniego zestawu VIDOS

Zapytaj?

Zapytaj?

Zbieramy informacje o posesji, istniej?cych przewodach, furtce, bramie oraz potrzebnych funkcjach.

Dobór zestawu

Dobieramy stacj? bramow?, monitor, zasilanie oraz potrzebne akcesoria.

Monta?

Montujemy urz?dzenia i wykonujemy niezb?dne po??czenia.

Uruchomienie

Uruchamiamy urz?dzenia i sprawdzamy dzia?anie ca?ego systemu.

Gdzie wykonujemy monta? wideodomofonów VIDOS?

Montujemy wideodomofony VIDOS w domach jednorodzinnych, mieszkaniach oraz obiektach biurowych. Dobieramy rozwi?zanie do Twojej instalacji.

Ile kosztuje monta? wideodomofonu?

Koszt montu zale?y od liczby urz?dzeń, rodzaju instalacji i stopnia trudno?ci montu. Po obejrzeniu Twojej instalacji przygotujemy konkretn? wycen?.

POPRO? O WYCEN?

?

WOLISZ ZAMONTOWA? SAMODZIELNIE?

Chcesz sam zamontowa? wideodomofon VIDOS?

Mo?esz samodzielnie zamontowa? wideodomofon VIDOS, korzystaj?c z naszej instrukcji. Pomagamy w doborze odpowiedniego zestawu, sprawdzamy kompatybilno?? i przygotowujemy instalacj? tak, aby montaż przebiegał bez niespodzianek.

Schemat po??czenia

Schemat po??czenia stacji bramowej, monitora, zasilacza oraz pozosta?ych elementów systemu.

Furtka elektryczna

Furtka elektryczna przy pod??czaniu sterowania otwieraniem furtki.

Sterowanie bram?

Sterowanie bram?.

Schemat po??czenia wideodomofonu z automatyk? bramow?.

Sprawdzenie okablowania

Sprawdzenie okablowania dotycz?ce przewodów przed rozpocz?ciem instalacji.

Rozbudowa systemu — [illegible] dodatkowych monitorów oraz kompatybilnych elementów systemu.

Pomoc w doborze zestawu — [illegible] do istniej?cego okablowania i potrzebnych funkcji.

[illegible] monitorów, furtce i bramie.

ZOBACZ SCHEMATY POD??CZENIA   POMOC W DOBORZE ZESTAWU

Najcz?stsze pytania o monta? VIDOS

[illegible] pnie wykona? jego monta?,

[illegible] sprawdzi? rodzaj przewodu, liczb? ?y?, przekrój,

[illegible] oraz automatyk?

[illegible] przewodów. Na podstawie informacji

[illegible] samodzielnie.

[illegible] sposobie sterowania furtk? i bram?.

[illegible] pomóc w konfiguracji po??czenia sieciowego

MONTA? LUB SAMODZIELNA INSTALACJA

Nie wiesz, jaki wideodomofon VIDOS wybra??

Napisz do nas. Pomo?emy dobra? system do istniej?cego okablowania, liczby monitorów, furtki, bramy i wymaganych funkcji. Mo?esz zamówi? zestaw do samodzielnego monta?u albo zapyta? o wykonanie instalacji.

DOBIERZ WIDEODOMOFON   ZADZWO?: 530 998 895

GWARANCJA

36

MIESIĘCY

GWARANCJA PRODUCENTA

36 miesięcy gwarancji VIDOS

Kupując w VIDOS-SKLEP.PL otrzymujesz oryginalny produkt pochodzący z oficjalnej dystrybucji. Produkty VIDOS objęte są **36-miesięczną gwarancją producenta**.

36 miesięcy

Długi okres ochrony gwarancyjnej produktu.

Oryginalny produkt

Urządzenia pochodzące z oficjalnej dystrybucji VIDOS.

Wsparcie po zakupie

Pomoc w przypadku pytań dotyczących zakupionego urządzenia.

VIDOS-SKLEP.PL – autoryzowany sprzedawca VIDOS. Kupujesz fabrycznie nowe urządzenia z pełną gwarancją producenta.