Dane aktualne na dzień: 22-10-2026 02:59

Link do produktu: https://vidos-sklep.pl/puszka-montazowa-vidos-dp-088-wideo-cctv-p-921.html

PUSZKA MONTAŻOWA VIDOS DP-088 – WIDEO CCTV

Cena	**135,30 zł**
Dostępność	**OSTATNIE SZTUKI**
Czas wysyłki	**zapytaj o termin wysyłki**
ID produktu	**(921)**
Kod producenta	**DP-088**
Kod EAN	**5907281209632**
Producent	**VIDOS**

OPIS PRODUKTU

Kupując produkt Vidos DP-088 otrzymujesz:

- puszkę montażową **Vidos DP-088** - 1szt
- akcesoria montażowe
- instrukcję obsługi
- karta gwarancyjna
- dowód zakupu paragon/faktura VAT

VIDOS DP-088 PUSZKA MONTAŻOWA – WIDEO CCTV MONITORING

Puszka przyłączeniowa Vidos DP-088 to akcesorium montażowe używane przy tworzeniu systemu telewizji przemysłowej CCTV opartej na kamerach cyfrowych.

Puszka DP-088 przeznaczona do szybkiego montażu wybranych kamer tubowych Vidos. Chroni przed uszkodzeniami mechanicznymi, jak również niekorzystnymi działaniami zjawisk atmosferycznych, takich jak np. opady, niska temperatura, nadmierna wilgotność.

PARAMETRY TECHNICZNE

- Materiał: aluminium
- Średnica: 105mm
- Wysokość: 36mm
- Waga: 251g
- Maksymalna nośność: 4.5kg

RYSUNEK TECHNICZNY WYMIARY VIDOS DP-088

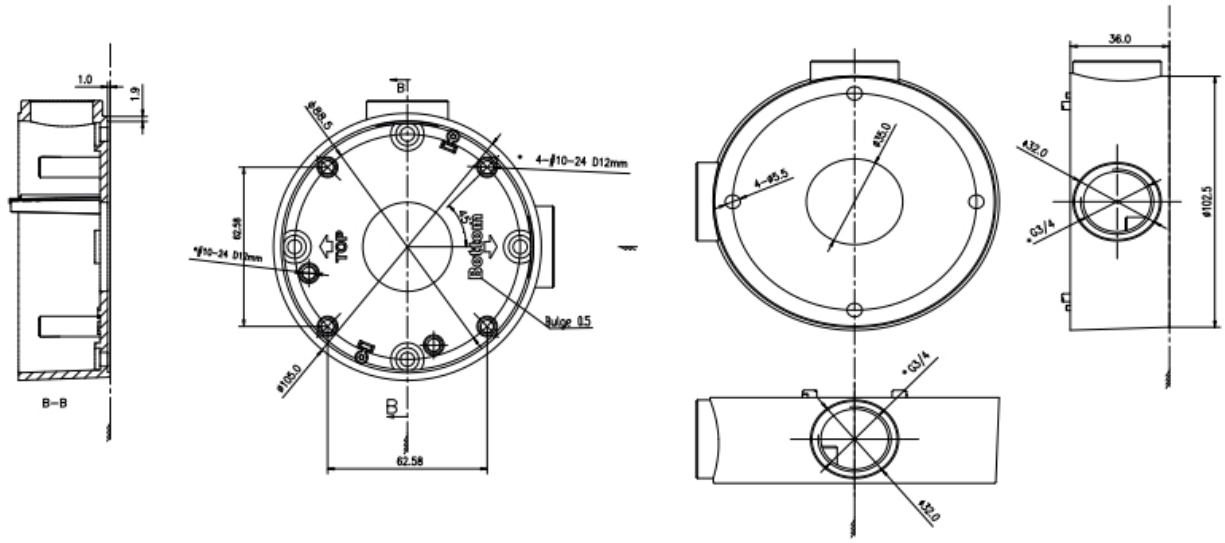

MONTAŻ

MONTA? • URUCHOMIENIE • KONFIGURACJA

Monta? wideodomofonów VIDOS

Warszawa • Otwock • okolice

Potrzebujesz fachowego monta?u wideodomofonu VIDOS? Pomo?emy dobra? odpowiedni system, sprawdzimy istniej?c? instalacj?, zamontujemy urz?dzenia oraz skonfigurujemy ca?y zestaw. Mo?emy równie? pod??czy? sterowanie furtk? i automatyk? bramow?.

ZAPYTAJ O WYCEN? MONTA?U ZADZWO?: 530 998 895

1

Dobór systemu VIDOS

Dobór systemu VIDOS urz?dzenia odpowiednie do posesji, istniej?cego okablowania i wymaganych

2

Monta? stacji bramowej, monitora, zasilania i pozosta?ych elementów systemu.

3

Furtka i brama

Pod?czenie elektrozaczepu oraz sterowania kompatybiln? automatyk? bramow?.

4

Konfiguracja systemu

Uruchomienie systemu oraz konfiguracja dost?pnych funkcji Wi-Fi i aplikacji.

Co obejmuje monta? wideodomofonu VIDOS?

Zakres prac ustalamy?ndych dla ma?ej?no?ci od rodzaju systemu, istniej?cego okablowania

Monta? stacji bramowej

Monta? natynkowy lub podtynkowy stacji przy furtce.

Monta? monitora

Instalacja i uruchomienie monitora wewn?trznego.

Sterowanie furtk?

Pod??czenie elektrozaczepu lub zwory.

Sterowanie bram?

Integracja wideodomofonu z automatyk? bramy.

Konfiguracja Wi-Fi

Po??czenie kompatybilnego monitora z sieci?.

Konfiguracja aplikacji

Pomoc przy konfiguracji obs?ugi ze smartfona.

Sprawdzenie okablowania

Ocena istniej?cej instalacji przed monta?em.

Test ca?ego systemu

Sprawdzamy obraz, d?wi?k, furtk? i bram?.

Jak wygl?da realizacja?

Zazwyczaj przyjeżdżamy na miejsce, aby pomóc w doborze odpowiedniego zestawu VIDOS i przygotować instalację.

Zapytanie

Zapytanie

Zbieramy informacje o posesji, istniej?cych przewodach, furtce, bramie oraz potrzebnych funkcjach.

Dobór zestawu

Dobieramy stacj? bramow?, monitor, zasilanie oraz potrzebne akcesoria.

Montaż

Montujemy urz?dzenia i wykonujemy niezb?dne po??czenia.

Uruchomienie

Uruchamiamy urz?dzenia i sprawdzamy dzia?anie ca?ego systemu.

Gdzie wykonujemy monta? wideodomofonów VIDOS?

Montaż wideodomofonów VIDOS realizujemy na terenie całego Mazowsza, w tym w Warszawie, Otwocku, Grodzisku Mazowieckim, Pruszkowie, Piaseczno, Mińsku Mazowieckim oraz okolicznych miejscowościach. Wykonujemy montaż zarówno w domach jednorodzinnych, jak i w budynkach wielorodzinnych, dostosowując rozwiązanie do liczby mieszkań i rodzaju instalacji.

Ile kosztuje monta? wideodomofonu?

Koszt montażu wideodomofonu zależy od liczby monitorów, rodzaju instalacji oraz zakresu prac. Montaż jednorodzinnej stacji bramowej z jednym monitorem to inna skala niż montaż systemu wielorodzinnego z kilkoma monitorami i bramą. Przygotowujemy wycenę na podstawie zdjęć lub wizyty na miejscu.

POPRO? O WYCEN?

?

WOLISZ ZAMONTOWA? SAMODZIELNIE?

Chcesz sam zamontowa? wideodomofon VIDOS?

Na stronie znajdujesz schematy pod??czenia wideodomofonu VIDOS, instrukcje montażowe i materiały pomocnicze, które ułatwiają samodzielną instalację.

Schematy pod??czenia

Schematy pod??czenia instalacji bramowej, monitora, zasilacza oraz pozosta?ych elementów systemu.

Furtka i elektrozaczep

Furtka i elektrozaczep przy pod??czaniu sterowania otwieraniem furtki.

Sterowanie bram?

Sterowanie bram?ce po??czenia wideodomofonu z automatyk? bramow?.

Sprawdzenie okablowania

Sprawdzenie okablowania dotycz?ce przewodów przed rozpocz?ciem instalacji.

Rozbudowa systemu

Rozbudowa systemu o dodatkowych monitorów oraz kompatybilnych elementów systemu.

Pomoc w doborze zestawu

Pomoc w doborze zestawu do istniej?cego okablowania i potrzebnych funkcji.

Masz pytania? Sprawdź, jak wiele instalacji VIDOS obejmuje pomoc w doborze monitorów, furtce i bramie.

ZOBACZ SCHEMATY POD??CZENIA POMOC W DOBORZE ZESTAWU

Autoryzowany dystrybutor VIDOS-SKLEP.PL
ul.Ługi 74, 05-400 Otwock
tel. (22) 788 10 44 , kom. 797 108 180

Najcz?stsze pytania o monta? VIDOS

Czy mog? zamówi? wideodomofon razem z monta?em?
Tak. Mo?emy ... komplet VIDOS, a nast?pnie wykona? jego monta?,

Mam ju? przewody. Czy mo?na je wykorzysta??
W wielu przypadkach tak. Trzeba sprawdzi? rodzaj przewodu, liczb? ?y?, przekrój,

Czy wideodomofon VIDOS mo?e otwiera? furtk? i bram??
... sterowania furtk? oraz automatyk?

Czy mog? wymieni? star? instalacj? domofonow??
Cz?sto tak, ... przewodów. Na podstawie informacji

Czy mog? zamontowa? wideodomofon samodzielnie?
... samodzielnie.

Czy pomo?ecie dobra? zestaw do samodzielnego monta?u?
Tak. Pomo?emy ... o sposobie sterowania furtk? i bram?.

Czy skonfigurujecie po??czenie ze smartfonem?
Je?eli model ..., mo?emy pomóc w konfiguracji po??czenia sieciowego

MONTA? LUB SAMODZIELNA INSTALACJA

Nie wiesz, jaki wideodomofon VIDOS wybra??

Napisz do nas. Pomo?emy dobra? system do istniej?cego okablowania, liczby monitorów, furtki, bramy i wymaganych funkcji. Mo?esz zamówi? zestaw do samodzielnego monta?u albo zapyta? o wykonanie instalacji.

DOBIERZ WIDEODOMOFON ZADZWO?: 530 998 895

GWARANCJA

36

MIESIĘCY

GWARANCJA PRODUCENTA

36 miesięcy gwarancji VIDOS

Kupując w VIDOS-SKLEP.PL otrzymujesz oryginalny produkt pochodzący z oficjalnej

dystrybucji. Produkty VIDOS objęte są **36-miesięczną gwarancją producenta**.

36 miesięcy

Długi okres ochrony gwarancyjnej produktu.

Oryginalny produkt

Urządzenia pochodzące z oficjalnej dystrybucji VIDOS.

Wsparcie po zakupie

Pomoc w przypadku pytań dotyczących zakupionego urządzenia.

VIDOS-SKLEP.PL – autoryzowany sprzedawca VIDOS. Kupujesz fabrycznie nowe urządzenia z pełną gwarancją producenta.