Autoryzowany dystrybutor VIDOS-SKLEP.PL

ul.Ługi 74, 05-400 Otwock

tel. (22) 788 10 44 , kom. 797 108 180

Dane aktualne na dzień: 27-11-2026 09:55

Link do produktu: https://vidos-sklep.pl/stacja-bramowa-vidos-duo-s1411d-z-szyfratorem-p-637.html



Stacja bramowa Vidos DUO S1411D z szyfratorem

Cena	**922,50 zł**
Dostępność	**ZAPYTAJ O DOSTĘPNOŚĆ**
Czas wysyłki	**zapytaj o termin wysyłki**
ID produktu	**(637)**
Kod producenta	**S1411D**
Kod EAN	**5907281206471**
Producent	**VIDOS**
SYSTEM	**DUO**
STACJA BRAMOWA	**STACJA BRAMOWA**
ZASTOSOWANIE	**1-RODZINNA**
MONTAŻ STACJI BRAMOWEJ	**PODTYNKOWY**
KOLOR STACJI BRAMOWEJ	**SREBRNY**
PROMOCJA	**NEGOCJUJ CENĘ**

OPIS PRODUKTU

Vidos DUO to nowoczesne rozwiązanie, które doskonale trafia w rosnące potrzeby klientów oraz niesamowity postęp technologiczny. System charakteryzuje się wyjątkową łatwością instalacji i możliwością skonfigurowania według własnych potrzeb i upodobań. Zastosowanie połączenia wykorzystującego wyłącznie 2 niepolaryzowane żyły znacznie ułatwia montaż i pozwala na instalacje w miejsce starszych systemów, często z niewielką ilością połączeniowych.

Rozbudowa o dodatkowe funkcje odbywa się poprzez stosowanie dedykowanych modułów, które łączone są również 2 żyłami bezpośrednio z głównym modułem zasilającym. W ten sposób cały system zyskuje nowe funkcje bez konieczności wprowadzania zmian w samej instalacji. Moduły znajdziesz tutaj: moduły Vidos DUO

Skład zestawu

- Stacja bramowa **Vidos S1411D** z szyfratorem/klawiaturą kodową
- Akcesoria montażowe
- Instrukcja w języku polskim
- Gwarancja na 24 miesiące

**Do podłączenia wymagany jest zasilacz. Znajdziesz go tutaj:* zasilacz Vidos DUO P28/36

Stacja bramowa Vidos DUO S1411D z szyfratorem

Jednoabonentowa stacja bramowa z wbudowanym zamkiem szyfrowym umożliwiającym otwieranie wejścia za pomocą kodu. Przedni panel wykonany ze szczotkowanej stali szlachetnej wyposażony został w metalową, podświetlaną klawiaturę numeryczną. Klawiatura pełni funkcję terminala wejściowego oraz panelu do programowania urządzenia.

Stacja bramowa S1411D jest wyposażona w kamerę z szerokokątnym obiektem umożliwiającym obserwację w zakresie 170° w szerokości. Pozwala to na komfortowe użytkowanie w miejscach gdzie wysokość montażu jest mocno ograniczona.

Stacja bramowa posiada wbudowane złącze dla czujnika ruchu (PIR), co pozwala na podłączenie takiej czujki i korzystanie z funkcji detekcji ruchu (Funkcja detekcji jest dostępna tylko z monitorami M1021). Panel posiada możliwość sterowania dwoma przekaźnikami (drugi przekaźnik z modułem B5). Maksymalna obsługiwana ilość urządzeń wewnętrznych – 13. Adresowane połączenia wewnętrzne pomiędzy monitorami.

Funkcje

- Wandaloodporna obudowa ze stali szlachetnej
- Montaż podtynkowy
- Kamera 2.0 Mpix , kąt widzenia obiektywu 170°
- Wbudowana, podświetlana klawiatura (Przyciski ruchome,metalowe. Kolor podświetlenia – biały)
- Podświetlenie nocne LED – (światło białe)
- Programowanie z klawiatury za pomocą kodów funkcyjnych.
- 1 wyjście przekaźnikowe (drugi przekaźnik z modułem B5)
- Obsługuje elektrozaczepy i zwory elektromagnetyczne
- Wyjście 12V na zasilenie niskoprądowego elektrozaczepu (maks 300mA / 6A)
- Wyjście do podłaczenia czujnika detekcji ruchu (PIR)
- Maksymalna obsługiwana ilość urządzeń wewnętrznych – 13.
- Obsługuje funkcję adresowanego interkomu
- Komunikaty głosowe w języku poslkim i angielskim.
- Stopień ochrony IP54
- Wymiary: 220 x 120 x 50mm
- Wymiary puszki: 208 x 103 x 42
- 2 żyłowe połączenie z całym systemem.
- Współpracuje ze wszystkimi monitorami i unifonami z serii DUO

Bezpieczeństwo produktu i użytkownika

Urządzenie elektryczne przeznaczone do montażu w systemach wideodomofonowych. Montaż powinien być wykonany przez osobę posiadającą odpowiednie kwalifikacje oraz zgodnie z instrukcją producenta. Przed podłączeniem należy odłączyć zasilanie. Nie używać uszkodzonego urządzenia. Produkt przeznaczony do użytkowania zgodnie z przeznaczeniem i warunkami określonymi w instrukcji.

► Pobierz deklarację zgodności

KOMPLETACJA: **STACJA BRAMOWA**
DANE TECHNICZNE ➡ STACJA BRAMOWA:
DODATKOWE OPCJE WEJŚCIA: **SZYFRATOR**
WI-FI KASETA: **NIE**
KAMERA: **CMOS 1/2,7 cal fisheye**
KĄT WIDZENIA OBIEKTYWU: **170°**
ROZDZIELCZOŚĆ KAMERY: **2 Mpix**
REGULACJA OBJEKTYWU W PIONIE I POZIOMIE: **NIE**
PODŚWIETLENIE NOCNE: **LED BIAŁE**
OBUDOWA KASETY: **ALUMINIUM**
STOPIEŃ OCHRONY: **IP54**

DANE TECHNICZNE

Poniżej znajdują się szczegółowe dane techniczne stacji bramowej **VIDOS S1411D**. Specyfikacja obejmuje parametry kamery, funkcje kontroli dostępu,

możliwości systemowe oraz informacje dotyczące instalacji.

Technologia	VIDOS DUO
Przeznaczenie	Domy jednorodzinne i niewielkie obiekty
Model	VIDOS S1411D
Montaż	Podtynkowy
Kamera	2 MP
Kąt widzenia	170°
Podświetlenie nocne	LED – światło białe
Klawiatura	Metalowa, podświetlana (białe podświetlenie)
Programowanie	Z klawiatury za pomocą kodów funkcyjnych
Czujnik ruchu	Wejście dla czujnika PIR (detekcja ruchu z monitorem M1021)
Przekaźniki	1 wbudowany, drugi z modułem B5
Obsługa zamków	Elektrozaczepy i zwory elektromagnetyczne
Wyjście zasilania	12 V do zasilania niskoprądowego elektrozaczepu
Maks. liczba urządzeń	13 monitorów / unifonów
Interkom	Adresowane połączenia pomiędzy monitorami
Komunikaty głosowe	Język polski i angielski
Obudowa	Wandaloodporna stal szlachetna
Instalacja	2-przewodowa, niepolaryzowana
Stopień ochrony	IP54
Wymiary	220 x 120 x 50mm Wymiary puszki: 208 x 103 x 42

□□ Stacja bramowa z podświetlaną klawiaturą

VIDOS S1411D to nowoczesna podtynkowa stacja bramowa systemu VIDOS DUO wyposażona w kamerę 2 MP z szerokokątnym obiektywem 170°, podświetlaną metalową klawiaturę oraz obsługę komunikatów głosowych w języku polskim i angielskim. Urządzenie umożliwia podłączenie czujnika PIR, sterowanie dwoma przekaźnikami (drugi z modułem B5), obsługuje do 13 monitorów lub unifonów i zapewnia adresowany interkom. Solidna obudowa ze stali szlachetnej oraz stopień ochrony IP54 gwarantują niezawodną pracę na zewnątrz.

WYMIARY

□□ Wymiary i rysunki techniczne stacji bramowej Vidos S1411D

Poniżej znajdują się szczegółowe rysunki techniczne kamery bramowej wideodomofonu **Vidos S1411D** przeznaczona do systemu wideodomofonowego **VIDOS DUO** dwu żyłowego. Szkic zawiera również wymiary puszki do montażu podtynkowego która wchodzi w skład zestawu z kamerą **S1411D**

Wymiary stacji Vidos S1411D

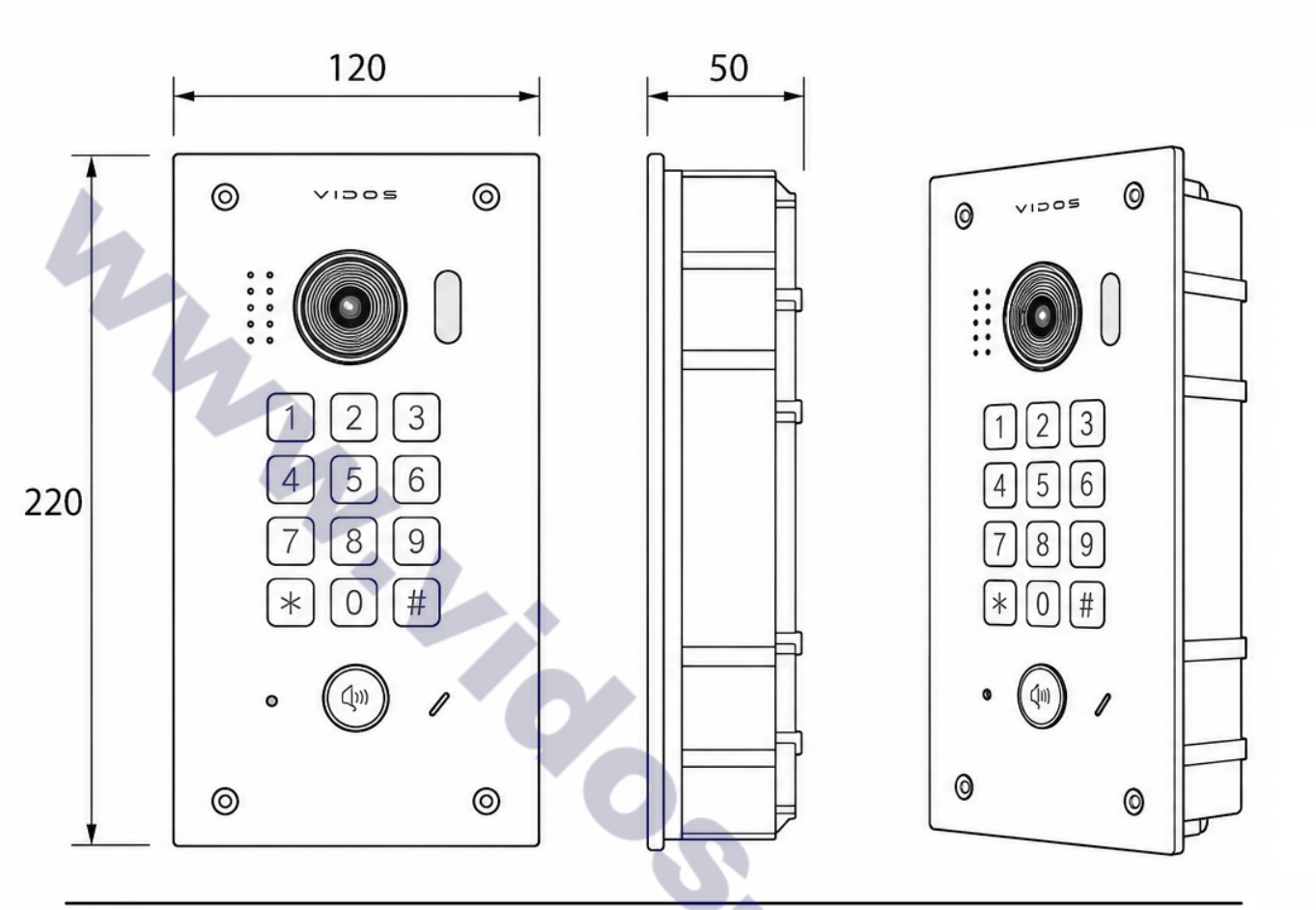

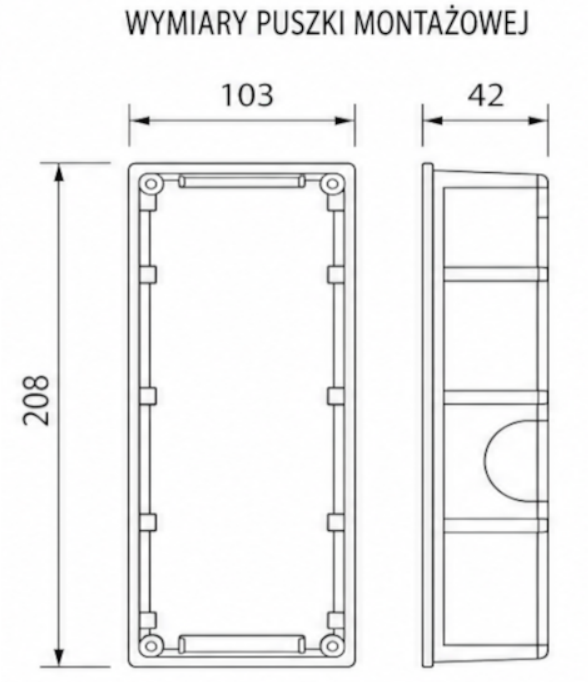

www.vidos-sklep.pl

Rysunek techniczny przedstawiający dokładne wymiary stacji bramowej Vidos S1411D przeznaczonej do montażu w systemach wideodomofonowych VIDOS DUO.

Informacje montażowe

Przed wykonaniem otworu montażowego zalecamy zapoznanie się z odpowiednim rysunkiem technicznym dla wybranego sposobu instalacji. Dzięki temu przygotowanie ściany lub wnęki montażowej będzie szybkie i bezproblemowe. Szczegółowe informację znajdą Państwo w **instrukcji obsługi** zamieszczonej w zakładce **PLIKI**

MONTAŻ

MONTA? • URUCHOMIENIE • KONFIGURACJA

Monta? wideodomofonów VIDOS

Warszawa • Otwock • okolice

Potrzebujesz fachowego monta?u wideodomofonu VIDOS? Pomo?emy dobra? odpowiedni system, sprawdzimy istniej?c? instalacj?, zamontujemy urz?dzenia oraz skonfigurujemy ca?y zestaw. Mo?emy równie? pod??czy? sterowanie furtk? i automatyk? bramow?.

ZAPYTAJ O WYCEN? MONTA?U ZADZWO?: 530 998 895

1

Dobór systemu VIDOS

Dobór urz?dzenia odpowiednie do posesji, istniej?cego okablowania i wymaganych funkcji.

2

Monta? stacji bramowej

Monta? stacji bramowej, monitora, zasilania i pozosta?ych elementów systemu.

3

Furtka i brama

Podł?czenie elektrozaczepu oraz sterowania kompatybiln? automatyk? bramow?.

4

Konfiguracja systemu

Uruchomienie systemu oraz konfiguracja dost?pnych funkcji Wi-Fi i aplikacji.

Co obejmuje monta? wideodomofonu VIDOS?

Zakres prac zale?y od wybranego systemu, istniej?cego okablowania oraz indywidualnych potrzeb u?ytkownika.

Monta? stacji bramowej

Monta? natynkowy lub podtynkowy stacji przy furtce.

Monta? monitora

Instalacja i uruchomienie monitora wewn?trznego.

Sterowanie furtk?

Pod??czenie elektrozaczepu lub zwory.

Sterowanie bram?

Integracja wideodomofonu z automatyk? bramy.

Konfiguracja Wi-Fi

Po??czenie kompatybilnego monitora z sieci?.

Konfiguracja aplikacji

Pomoc przy konfiguracji obs?ugi ze smartfona.

Sprawdzenie okablowania

Ocena istniej?cej instalacji przed monta?em.

Test ca?ego systemu

Sprawdzamy obraz, d?wi?k, furtk? i bram?.

Jak wygl?da realizacja?

Zanim przyjedziemy na miejsce, pomóc w doborze odpowiedniego zestawu VIDOS

Zapytanie

Zapytanie

Dobór zestawu

Dobór zestawu

Monta?

Monta?

Uruchomienie

Uruchomienie

Gdzie wykonujemy monta? wideodomofonów VIDOS?

Nie kosztuje monta?. wideodomofonu?

POPRO? O WYCEN?

?

WOLISZ ZAMONTOWA? SAMODZIELNIE?

Chcesz sam zamontowa? wideodomofon VIDOS?

Schematy pod??czenia

Furtka jak otworzy?

Sterowanie bram?

Sposób okablowania

Rozbudowa systemu

Pomoc w doborze zestawu

Masz jeszcze jakie? pytania?

ZOBACZ SCHEMATY POD??CZENIA POMOC W DOBORZE ZESTAWU

Najczę?stsze pytania o monta? VIDOS

Czy mogę zamówić kompletny zestaw VIDOS, a nast?pnie wykona? jego monta?,

Jakie przewody s? potrzebne do prawid?owego monta?u?

Czy mog? sam zainstalowa? wideodomofon VIDOS krok po kroku?

Czy wideodomofon VIDOS mo?na sterowa? furtk? i bram??

Czy instalacja wymaga specjalistycznych narz?dzi?

Czy mog? zamówi? sam zestaw do samodzielnego monta?u?

Czy konfiguracja po??czenia sieciowego jest skomplikowana?

Jak mog? zamówi? monta? wideodomofonu VIDOS?

Czy mo?na rozbudowa? system o dodatkowe monitory?

Czy oferujecie pomoc w doborze zestawu do mojego mieszkania?

Czy mo?na sterowa? furtk? i bram? za pomoc? smartfona?

Czy mo?na rozbudowa? system o dodatkowe monitory, furtce i bramie.

Nie wiesz, jaki wideodomofon VIDOS wybra??

MONTA? SAMODZIELNA INSTALACJA

Napisz do nas. Pomo?emy dobra? system do istniej?cego okablowania, liczby monitorów, furtki, bramy i wymaganych funkcji. Mo?esz zamówi? zestaw do samodzielnego monta?u albo zapyta? o wykonanie instalacji.

DOBIERZ WIDEODOMOFON ZADZWO?: 530 998 895

GWARANCJA

36

MIESIĘCY

GWARANCJA PRODUCENTA

36 miesięcy gwarancji VIDOS

Kupując w VIDOS-SKLEP.PL otrzymujesz oryginalny produkt pochodzący z oficjalnej dystrybucji. Produkty VIDOS objęte są **36-miesięczną gwarancją producenta**.

36 miesięcy

Długi okres ochrony gwarancyjnej produktu.

Oryginalny produkt

Urządzenia pochodzące z oficjalnej dystrybucji VIDOS.

Wsparcie po zakupie

Pomoc w przypadku pytań dotyczących zakupionego urządzenia.

VIDOS-SKLEP.PL – autoryzowany sprzedawca VIDOS. Kupujesz fabrycznie nowe urządzenia z pełną gwarancją producenta.