Autoryzowany dystrybutor VIDOS-SKLEP.PL

ul.Ługi 74, 05-400 Otwock

tel. (22) 788 10 44 , kom. 797 108 180

Dane aktualne na dzień: 22-10-2026 03:07

Link do produktu: https://vidos-sklep.pl/stacja-bramowa-vidos-one-s2401-n-czytnik-zblizeniowy-natynkowa-p-813.html

STACJA BRAMOWA VIDOS ONE S2401-N CZYTNIK ZBLIŻENIOWY (natynkowa)

Cena	**1 291,50 zł**
Dostępność	**DOSTĘPNY**
Czas wysyłki	**48 godzin**
ID produktu	**(813)**
Kod producenta	**S2401-N**
Kod EAN	**5907281207416**
Producent	**VIDOS**
SYSTEM	**ONE**
STACJA BRAMOWA	**STACJA BRAMOWA**
ZASTOSOWANIE	**1-RODZINNA**
MONTAŻ STACJI BRAMOWEJ	**NATYNKOWY**
KOLOR STACJI BRAMOWEJ	**SREBRNY**
PROMOCJA	**NEGOCJUJ CENĘ**

OPIS PRODUKTU

STACJA BRAMOWA VIDOS ONE S2401-N CZYTNIK ZBLIŻENOWY

VIDOS ONE to system wideo domofonowy pracujący w technologii IP
System jest dostępny w dwóch wariantach konstrukcyjnych: modułowym gdzie samodzielnie komponujemy stacje bramową lub Villa z gotowymi, zintegrowanymi panelami.
Rozwiązanie jest bardzo nowoczesne i umożliwia korzystanie z najbardziej zaawansowanych technologicznie funkcji stawiając go na najwyższym podium wśród tego typu urządzeń.
Vidos One sprawdza się doskonale jako samodzielny system wideo domofonowy do małych instalacji jedno i kilkurodzinnych jest jednocześnie kompleksowym rozwiązaniem dla złożonych instalacji osiedlowych z obsługą wielu wejść oraz portiernią.
Możliwość integracji z systemami telewizji przemysłowej oraz obsługi mobilnej za pomocą smartfona czyni Vidos ONE niezwykle uniwersalnym i pożądanym rozwiązaniem.

Stacja bramowa z serii Villa z wbudowanym czytnikiem zbliżeniowym i szyldem na nazwisko. Wyposażona w 2 Mpx (full HD) kamerę z obiektywem o kącie widzenia 129 stopni.
Podświetlenie nocne LED IR w połączeniu z systemami wspomagającymi dynamikę i podświetlenie obrazu (WDR,DNR, BLC) doskonale odwzorowuje rzeczywistość oraz
pozwala na komfortowe korzystanie z urządzenia w warunkach niedostatecznej widoczności.
Panel wyposażony jest w dwukierunkowy system audio (duplex) z funkcją redukcji zakłóceń i eliminacji echa.
Stacja bramowa posiada 4 wejścia alarmowe, którymi można zarządzać z poziomu monitora oraz 2 przekaźniki do sterowania furtką i bramą automatyczną.
Urządzenie zasilane jest w technologii PoE (IEEE 802.3af) możliwe jest również zasilanie prądem stałym 12V z zewnętrznego zasilacza.

Model przeznaczony do montażu natynkowego

DANE TECHNICZNE:

- Jednoabonentowa stacja bramowa
- Przetwornik kamery CMOS 2Mpx / Rozdzielczość 1920×1080
- Kąt widzenia kamery – 129°
- Kompresja wideo – H.264
- Komunikacja dwukierunkowa DUPLEX
- Oświetlacz podczerwieni – IR3m
- Funkcje obrazu: BLC, DNR, True WDR
- Podświetlenie przycisków LED (kolor biały)
- 2 niezależne wyjścia przekaźnikowe NC/NO
- Wbudowany czytnik zbliżeniowy w standardzie MIFARE 13.56MHz
- Interfejs sieciowy: 1x RJ45 10/100m
- Wi-Fi 2.4G (zasięg zależny od dostępności sygnału)
- 4 wyjścia alarmowe
- Czujnik antysabotażowy
- Obsługa kart microSD do 128GB
- Obsługa zdalna przez komputer przez VIDOS ONE PC
- Obsługa mobilna przez aplikacje VIDOS ONE
- Zasilanie: DC 12V/830 mA (max) / PoE 802.3af
- Klasa szczelności: IP65
- Klasa odporności: IK08
- Materiał: Aluminium / tworzywo sztuczne
- Temperatura pracy: -40°C ~ 53°C

- Wymiary: 174×91×29 mm
- Możliwy montaż z daszkiem **DP2400-N**

Bezpieczeństwo produktu i użytkownika

Urządzenie elektryczne przeznaczone do montażu w systemach wideodomofonowych. Montaż powinien być wykonany przez osobę posiadającą odpowiednie kwalifikacje oraz zgodnie z instrukcją producenta. Przed podłączeniem należy odłączyć zasilanie. Nie używać uszkodzonego urządzenia. Produkt przeznaczony do użytkowania zgodnie z przeznaczeniem i warunkami określonymi w instrukcji.

► Pobierz deklarację zgodności

KOMPLETACJA: **STACJA BRAMOWA**
DANE TECHNICZNE ➡ STACJA BRAMOWA:
DODATKOWE OPCJE WEJŚCIA: **CZYTNIK RFID**
WI-FI KASETA: **TAK**
KAMERA: **CMOS full HD**
KĄT WIDZENIA OBIEKTYWU: **129°**
ROZDZIELCZOŚĆ KAMERY: **2 Mpix**
REGULACJA OBJEKTYWU W PIONIE I POZIOMIE: **NIE**
PODŚWIETLENIE NOCNE: **LED IR3m**
OBUDOWA KASETY: **ALUMINIUM / ABS**
STOPIEŃ OCHRONY: **IP65**

DANE TECHNICZNE

Poniżej znajdują się szczegółowe dane techniczne stacji bramowej **VIDOS ONE S2401-N**. Specyfikacja obejmuje parametry kamery, funkcje kontroli dostępu, możliwości komunikacji oraz informacje dotyczące instalacji i zasilania.

Technologia	VIDOS ONE IP
Przeznaczenie	Instalacje jednoabonentowe
Model	VIDOS ONE S2401-N
Montaż	Natynkowy
Przetwornik kamery	CMOS 2 MP
Rozdzielczość	1920 × 1080 px
Kąt widzenia	129°
Kompresja wideo	H.264

Oświetlacz	Podczerwień IR do 3 m
Funkcje obrazu	BLC, DNR, True WDR
Czytnik zbliżeniowy	MIFARE 13,56 MHz
Wyjścia przekaźnikowe	2 niezależne wyjścia NC / NO
Wyjścia alarmowe	4 wyjścia alarmowe
Czujnik antysabotażowy	Tak
Komunikacja audio	Dwukierunkowa DUPLEX
Interfejs sieciowy	1 × RJ45 10/100 Mb/s
Łączność bezprzewodowa	Wi-Fi 2.4 GHz
Obsługa kart pamięci	microSD do 128 GB
Zarządzanie	VIDOS ONE PC
Obsługa mobilna	Aplikacja VIDOS ONE
Podświetlenie przycisku	LED – kolor biały
Zasilanie	DC 12 V / 830 mA (max) lub PoE 802.3af
Klasa szczelności	IP65
Klasa odporności	IK08
Materiał obudowy	Aluminium / tworzywo sztuczne
Temperatura pracy	-40°C do +53°C
Wymiary	174 × 91 × 29 mm
Akcesoria montażowe	Możliwy montaż z daszkiem DP2400-N

Jednoabonentowa stacja bramowa VIDOS ONE IP

VIDOS ONE S2401-N to nowoczesna, jednoabonentowa stacja bramowa IP do montażu natynkowego. Wyposażona została w kamerę Full HD 2 MP z funkcjami True WDR, BLC i DNR, czytnik kart MIFARE, komunikację duplex, Wi-Fi oraz obsługę PoE. Solidna obudowa o klasach IP65 i IK08 zapewnia niezawodną pracę nawet w wymagających warunkach zewnętrznych.

WYMIARY

Wymiary i rysunki techniczne stacji bramowej Vidos S2401-N

Poniżej znajdują się szczegółowe rysunki techniczne kamery bramowej wideodomofonu **Vidos S2401-N** przeznaczonej do systemu wideodomofonowego **VIDOS ONE** w technologi **IP**. Rysunek 2 przedstawia wymiary stacji **S2401-N** wraz z daszkiem ochronnym **DP2400-N**, który nie jest częścią zestawu, ale można go dokupić jako akcesorium.

Wymiary stacji bramowych **S2401-N, S2402-N** oraz **S2404-N** są takie same.

Wymiary stacji Vidos S2401-N

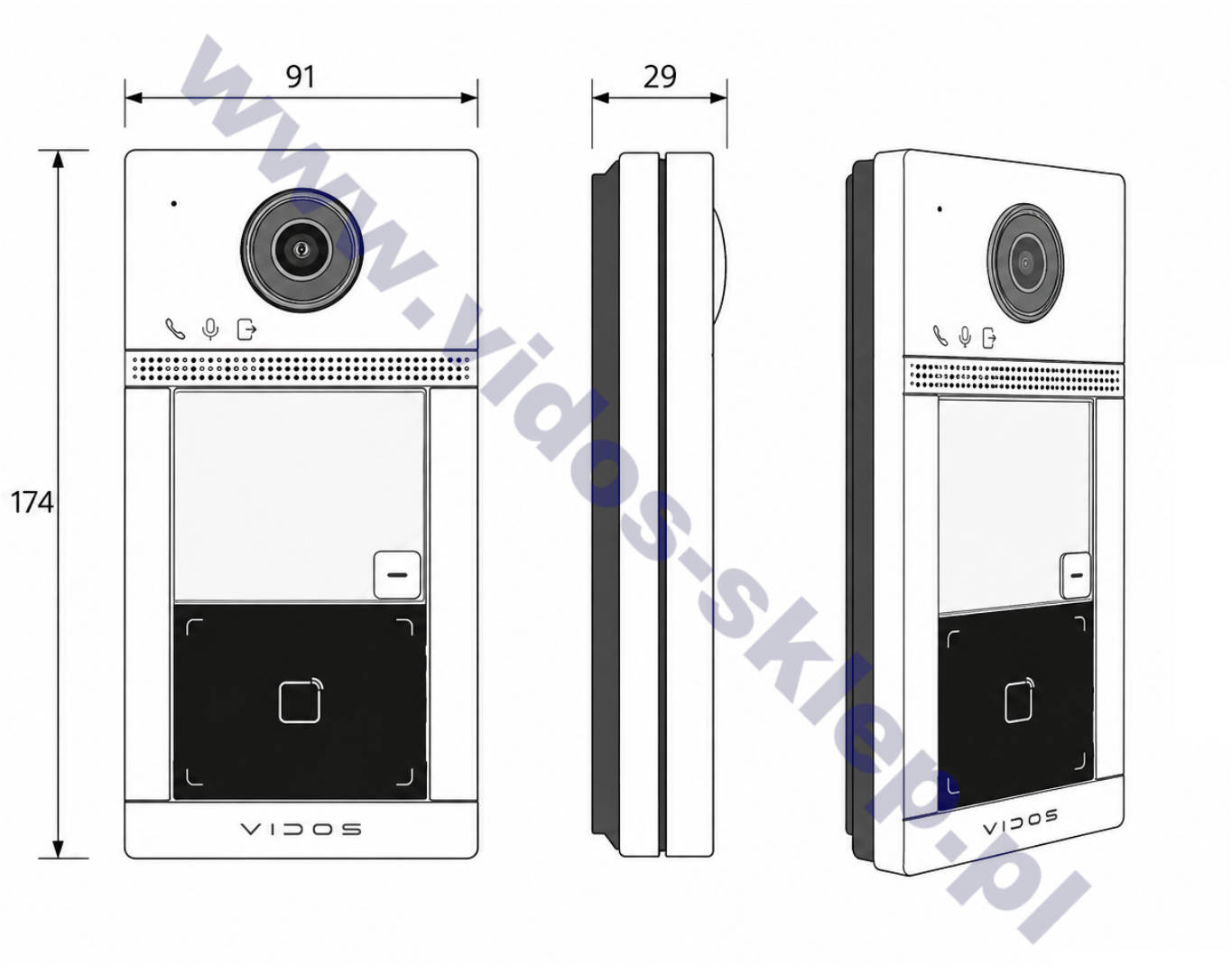

www.vidos-sklep.pl

Rysunek techniczny przedstawiający dokładne wymiary stacji bramowej Vidos S2401-N przeznaczonej do montażu w systemach wideodomofonowych VIDOS ONE IP.

Wymiary stacji Vidos S2401-N wraz z daszkiem DP2400-N

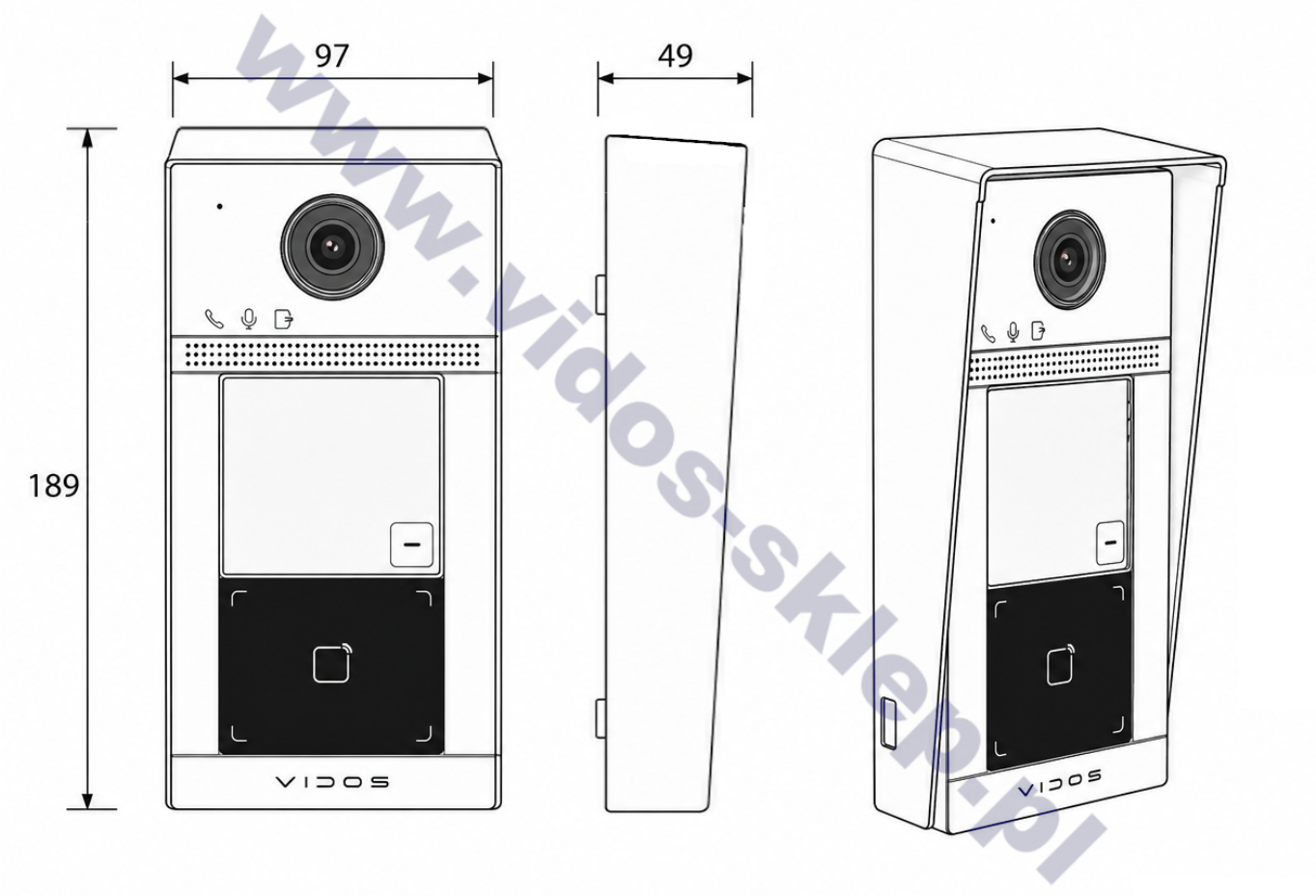

www.vidos-sklep.pl

Rysunek techniczny przedstawiający wymiary stacji bramowej Vidos S2401-N z zamontowanym daszkiem ochronnym DP2400-N VIDOS ONE.

Informacje montażowe

Przed wykonaniem otworu montażowego zalecamy zapoznanie się z odpowiednim rysunkiem technicznym dla wybranego sposobu instalacji. Dzięki temu przygotowanie ściany lub wnęki montażowej będzie szybkie i bezproblemowe. Szczegółowe informację znajdą Państwo w **instrukcji obsługi** zamieszczonej w zakładce **PLIKI**

MONTAŻ

MONTA? • URUCHOMIENIE • KONFIGURACJA

Monta? wideodomofonów VIDOS

Warszawa • Otwock • okolice

Potrzebujesz fachowego monta?u wideodomofonu VIDOS? Pomo?emy dobra? odpowiedni system, sprawdzimy istniej?c? instalacj?, zamontujemy urz?dzenia oraz skonfigurujemy ca?y zestaw. Mo?emy równie? pod??czy? sterowanie furtk? i automatyk? bramow?.

ZAPYTAJ O WYCEN? MONTA?U ZADZWO?: 530 998 895

1

Pobór systemu VIDOS

Pobór systemu? urz?dzenia odpowiednie do posesji, istniej?cego okablowania i wymaganych

2

Monta? urz?dze?

Monta? stacji bramowej, monitora, zasilania i pozosta?ych elementów systemu.

3

Furtka i brama

Pod??czenie elektrozaczepu oraz sterowania kompatybiln? automatyk? bramow?.

4

Konfiguracja systemu

Uruchomienie systemu oraz konfiguracja dost?pnych funkcji Wi-Fi i aplikacji.

Co obejmuje monta? wideodomofonu VIDOS?

Zakres prac? zalajdu?nych di?ami posesji?no?ci od rodzaju systemu, istniej?cego okablowania

Monta? stacji bramowej

Monta? natynkowy lub podtynkowy stacji przy furtce.

Monta? monitora

Instalacja i uruchomienie monitora wewn?trznego.

Sterowanie furtk?

Pod??czenie elektrozaczepu lub zwory.

Sterowanie bram?

Integracja wideodomofonu z automatyk? bramy.

Konfiguracja Wi-Fi

Po??czenie kompatybilnego monitora z sieci?.

Konfiguracja aplikacji

Pomoc przy konfiguracji obs?ugi ze smartfona.

Sprawdzenie okablowania

Ocena istniej?cej instalacji przed monta?em.

Test ca?ego systemu

Sprawdzamy obraz, d?wi?k, furtk? i bram?.

Jak wygl?da realizacja?

Zanim przyjedziemy? istnieje?, instalacj?, pomóc w doborze odpowiedniego zestawu VIDOS

Zapytanie

Zapytaniez informacje o posesji, istniej?cych przewodach, furtce, bramie oraz potrzebnych funkcjach.

Dobór zestawu

Dobór zestawu? bramow?, monitor, zasilanie oraz potrzebne akcesoria.

Monta?

Montujemy urz?dzenia i wykonujemy niezb?dne po??czenia.

Uruchomienie

Uruchomienie urz?dzenia i sprawdzamy dzia?anie ca?ego systemu.

Gdzie wykonujemy monta? wideodomofonów VIDOS?

Wykonujemy monta? wideodomofonów VIDOS na terenie Warszawy i okolic,

Ile kosztuje monta? wideodomofonu?

Koszt montaż wideodomofonu? Koszt montaż wideodomofonu zależy od ilości urządzeń, rodzaju instalacji

POPRO? O WYCEN?

?

WOLISZ ZAMONTOWA? SAMODZIELNIE?

Chcesz sam zamontować wideodomofon VIDOS?

Możesz sam zamontować wideodomofon VIDOS, jeśli masz doświadczenie w montażu systemów domofonowych i znasz zasady podłączania urządzeń. Wideodomofony VIDOS są projektowane z myślą o montażu samodzielnym, a instrukcje montażowe są dostępne online.

Schemat po??czenia

Schemat po??czenia instalacji bramowej, monitora, zasilacza oraz pozosta?ych elementów systemu.

Furtka elektryczna

Furtka elektryczna? przy pod??czaniu sterowania otwieraniem furtki.

Sterowanie bram?

Sterowanie bram? dotycz?ce po??czenia wideodomofonu z automatyk? bramow?.

Pomiar okablowania

Pomiar okablowania dotycz?ce przewodów przed rozpocz?ciem instalacji.

Rozbudowa systemu

Rozbudujemy system o dodatkowych monitorów oraz kompatybilnych elementów systemu.

Pomoc w doborze zestawu

Pomo?emy dobra? zestaw do istniej?cego okablowania i potrzebnych funkcji.

Nie wiesz, jaki wideodomofon VIDOS wybra??

Mo?esz zamówi? zestaw do samodzielnego monta?u lub zapyta? o wykonanie instalacji. Pomo?emy dobra? system do istniej?cego okablowania, liczbe monitorów, furtce i bramie.

ZOBACZ SCHEMATY POD??CZENIA POMOC W DOBORZE ZESTAWU

Najcz?stsze pytania o monta? VIDOS

Czy mogę zamówić kompletny zestaw VIDOS, a ktoś inny wykona? jego monta?,

Tak. Możesz zamówić kompletny zestaw VIDOS, a ktoś inny może wykonać jego montaż.

Wiem, jaki przewód mam, czy mogę montować system?

Wiem, jaki przewód mam, czy mogę montować system? Wystarczy sprawdzić rodzaj przewodu, liczb? ?y?, przekrój,

Czy wideodomofon VIDOS obsługuje bramę i furtkę?

Tak. Wideodomofon VIDOS obsługuje bramę i furtkę oraz umożliwia sterowanie furtk? oraz automatyk?

Czy instalacja wymaga specjalnych przewodów?

Czy instalacja wymaga specjalnych przewodów? Nie, instalacja jest możliwa przy użyciu różnych przewodów. Na podstawie informacji

Czy mogę zamówić wideodomofon VIDOS i samodzielnie go podłączyć?

Tak. Możesz zamówić wideodomofon VIDOS i samodzielnie go podłączyć i skonfigurować, jeśli posiadasz odpowiednią wiedzę i doświadczenie. Możesz zamówić i samodzielnie.

Czy pomagacie w doborze zestawu VIDOS do istniejącego okablowania?

Tak. Pomagamy w doborze zestawu VIDOS do istniejącego okablowania, monta?u i sposobie sterowania furtk? i bram?.

Czy pomożecie w konfiguracji połączenia z sieci?

Tak. Pomożemy w konfiguracji połączenia z sieci?. Możemy pomóc w konfiguracji po??czenia sieciowego

Nie wiesz, jaki wideodomofon VIDOS wybra??

MONTAŻ WŁASNOORZIELNIE INSTALACJA

Napisz do nas. Pomo?emy dobra? system do istniej?cego okablowania, liczby monitorów, furtki, bramy i wymaganych funkcji. Mo?esz zamówi? zestaw do samodzielnego monta?u albo zapyta? o wykonanie instalacji.

DOBIERZ WIDEODOMOFON ZADZWO?: 530 998 895

GWARANCJA

36

MIESIĘCY

GWARANCJA PRODUCENTA

36 miesięcy gwarancji VIDOS

Kupując w VIDOS-SKLEP.PL otrzymujesz oryginalny produkt pochodzący z oficjalnej dystrybucji. Produkty VIDOS objęte są **36-miesięczną gwarancją producenta**.

36 miesięcy

Długi okres ochrony gwarancyjnej produktu.

Oryginalny produkt

Urządzenia pochodzące z oficjalnej dystrybucji VIDOS.

Wsparcie po zakupie

Pomoc w przypadku pytań dotyczących zakupionego urządzenia.

VIDOS-SKLEP.PL – autoryzowany sprzedawca VIDOS. Kupujesz fabrycznie nowe urządzenia z pełną gwarancją producenta.