Autoryzowany dystrybutor VIDOS-SKLEP.PL

ul.Ługi 74, 05-400 Otwock

tel. (22) 788 10 44 , kom. 797 108 180

Dane aktualne na dzień: 28-11-2026 04:28

Link do produktu: https://vidos-sklep.pl/zestaw-wideodomofon-vidos-2ip-stacja-bramowa-s204-v2-monitor-m201w-zasilacz-p64-32-p-1905.html



Zestaw wideodomofon Vidos 2IP Stacja bramowa S204 v2, Monitor M201W, Zasilacz P64-32

Cena	**1 344,56 zł**
Dostępność	**DOSTĘPNY**
Czas wysyłki	**48 godzin**
ID produktu	**(1444)**
Kod producenta	**S204 v2 M201W**
SYSTEM	**2IP**
ZASTOSOWANIE	**1-RODZINNA, WIELORODZINNA**
MONTAŻ STACJI BRAMOWEJ	**PODTYNKOWY**
KOLOR STACJI BRAMOWEJ	**SREBRNY**
PRZEKĄTNA MONITORA (CALE)	**4,3 cal**
KOLOR MONITORA	**BIAŁY**

OPIS PRODUKTU

Zestaw wideodomofon VIDOS 2IP stacja S204 v2 + monitor M201W + zasilacz P64-32

Skład zestawu:

- Stacja bramowa podtynkowa z szyfratorem VIDOS 2IP S204 v2
- Monitor dotykowy VIDOS 2IP M201W
- Zasilacz systemowy VIDOS 2IP P64-32
- Akcesoria montażowe
- Karta gwarancyjna 36 miesięcy
- Dowód zakupu paragon / faktura VAT

Bezpieczeństwo produktu i użytkownika

Urządzenie elektryczne przeznaczone do montażu w systemach wideodomofonowych. Montaż powinien być wykonany przez osobę posiadającą odpowiednie kwalifikacje oraz zgodnie z instrukcją producenta. Przed podłączeniem należy odłączyć zasilanie. Nie używać uszkodzonego urządzenia. Produkt przeznaczony do użytkowania zgodnie z przeznaczeniem i warunkami określonymi w instrukcji.

► Pobierz deklarację zgodności

KOMPLETACJA: **ZESTAW**
STACJA BRAMOWA: **S204 v2**
MONITOR: **M201W**

DANE TECHNICZNE ➡ STACJA BRAMOWA:
DODATKOWE OPCJE WEJŚCIA: **SZYFRATOR**
WI-FI KASETA: **NIE**
KAMERA: **CMOS full HD**
KĄT WIDZENIA OBIEKTYWU: **125°**
ROZDZIELCZOŚĆ KAMERY: **2 Mpix**
REGULACJA OBJEKTYWU W PIONIE I POZIOMIE: **NIE**
PODŚWIETLENIE NOCNE: **LED IR**
OBUDOWA KASETY: **STAL NIERDZEWNA**
STOPIEŃ OCHRONY: **IP54**
DANE TECHNICZNE ➡ MONITOR:
EKRAN: **LCD**
ROZDZIELCZOŚĆ OBRAZU: **480×272**
WI-FI MONITOR: **NIE**
OBSŁUGA MENU: **EKRAN DOTYKOWY**
PAMIĘĆ: **WBUDOWANA, OBSŁUGA KART**
REJESTROWANIE WIADOMOŚCI: **AUDIO, VIDEO, FOTO**
PODGLĄD OBRAZU: **TAK**
STEROWANIE BRAMĄ AUTOMATYCZNĄ I ELEKTROZACZEPEM: **TAK**

SCHEMAT PODŁĄCZENIA

SCHEMAT PODŁĄCZENIA MONITORA Z STACJĄ BRAMOWĄ W SYSTEMIE 2IP VIDOS ZA POMOCĄ ZASILACZA P64-32

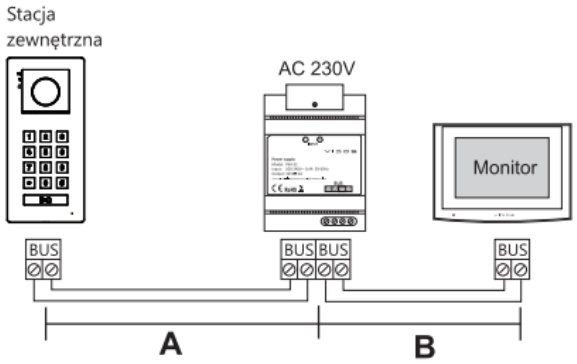

Przewody	A	B	Rzem
UTP 2 x 0,5mm	50m	50m	100m
OMY 2 x 0,75mm²	100m	100m	200m
OMY 2 x 1.00mm²	120m	120m	240m

A. Odległość pomiędzy najdalszą stacją zewnętrzną a źródłem zasilania

B. Odległość pomiędzy najdalszym monitorem a źródłem zasilania

Połączenie typu kaskada

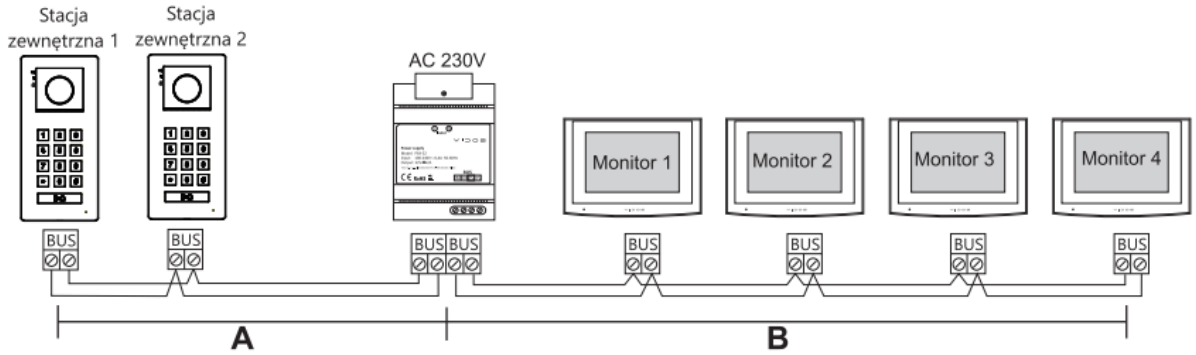

Połączenie typu gwiazda

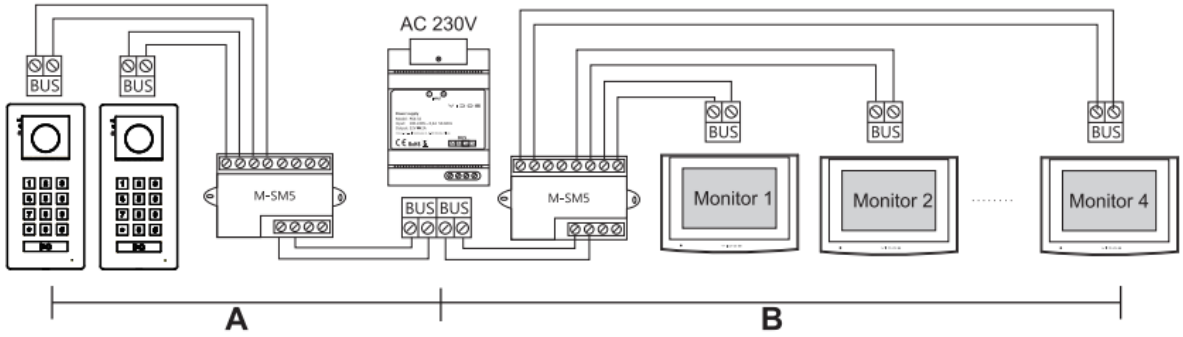

e

e

VIDOS 2IP

VIDOS 2IP – wideodomofon IP na 2 żyły

Zobacz, kto stoi przy furtce, porozmawiaj z gościem i otwórz mu z monitora. W

systemie **VIDOS 2IP** dwie żyły magistrali przesyłają obraz i dźwięk oraz zasilają podłączone urządzenia. System sprawdzi się przy nowym montażu oraz przy wymianie starszego domofonu, jeśli istniejący przewód spełnia wymagania instalacji.

Okablowanie i konfiguracja

Magistrala jest **bez polaryzacji**. Można wykorzystać m.in. dwie żyły skrętki **UTP** lub przewód **OMY**, zależnie od długości trasy i schematu połączeń. W stacjach serii **S201** adres ustawia się przełącznikami DIP, a w monitorach przypisuje się numer budynku i lokalu.

Odbieranie wywołań na telefonie

Z monitorem Wi-Fi w wersji **-X** możesz odbierać połączenia z furtki w aplikacji **VIDOS X**, również poza domem. Wystarczy podłączyć monitor do Wi-Fi z dostępem do internetu i skonfigurować przekierowanie. Telefon może korzystać z Wi-Fi lub danych komórkowych.

W sklepie stacjonarnym **VIDOS-SKLEP, ul. Ługi 74, 05-400 Otwock**

pomożemy dobrać wideodomofon do Twojej instalacji.

Montujemy i serwisujemy wideodomofony w **Otwocku, Warszawie i okolicach na terenie województwa mazowieckiego**.

Montaż i serwis 530 998 895

MONTAŻ

MONTA? • URUCHOMIENIE • KONFIGURACJA

Monta? wideodomofonów VIDOS

Warszawa • Otwock • okolice

Potrzebujesz fachowego monta?u wideodomofonu VIDOS? Pomo?emy dobra? odpowiedni system, sprawdzimy istniej?c? instalacj?, zamontujemy urz?dzenia oraz skonfigurujemy ca?y zestaw. Mo?emy równie? pod??czy? sterowanie furtk? i automatyk? bramow?.

ZAPYTAJ O WYCEN? MONTA?U ZADZWO?: 530 998 895

1

Dobór systemu VIDOS

Dobór urz?dzenia odpowiednie do posesji, istniej?cego okablowania i wymaganych funkcji.

2

Monta? urz?dze?

Monta? stacji bramowej, monitora, zasilania i pozosta?ych elementów systemu.

3

Furtka i brama

Podł?czenie elektrozaczepu oraz sterowania kompatybiln? automatyk? bramow?.

4

Konfiguracja systemu

Konfiguracja systemu oraz konfiguracja dost?pnych funkcji Wi-Fi i aplikacji.

Co obejmuje monta? wideodomofonu VIDOS?

Zakres prac instalacyjnych zale?no?ci od rodzaju systemu, istniej?cego okablowania

Monta? stacji bramowej

Monta? natynkowy lub podtynkowy stacji przy furtce.

Monta? monitora

Instalacja i uruchomienie monitora wewn?trznego.

Sterowanie furtk?

Pod??czenie elektrozaczepu lub zwory.

Sterowanie bram?

Integracja wideodomofonu z automatyk? bramy.

Konfiguracja Wi-Fi

Po??czenie kompatybilnego monitora z sieci?.

Konfiguracja aplikacji

Pomoc przy konfiguracji obs?ugi ze smartfona.

Sprawdzenie okablowania

Ocena istniej?cej instalacji przed monta?em.

Test ca?ego systemu

Sprawdzamy obraz, d?wi?k, furtk? i bram?.

Jak wygl?da realizacja?

Zapytanie

Zapytaj nas o wycen? instalacji. Pomo?emy dobra? odpowiedni zestaw VIDOS i przygotujemy wst?pn? wycen? monta?u.

Zapytanie

Zapytanie

Zapytanie

Dobór zestawu

Dobieramy odpowiednie bramow?, monitor, zasilanie oraz potrzebne akcesoria.

Monta?

Montujemy urz?dzenia i wykonujemy niezb?dne po??czenia.

Uruchomienie

Uruchamiamy urz?dzenia i sprawdzamy dzia?anie ca?ego systemu.

Gdzie wykonujemy monta? wideodomofonów VIDOS?

Wykonujemy monta? wideodomofonów VIDOS na terenie ca?ej Polski. Zapewniamy profesjonalne podej?cie do ka?dego zlecenia, dok?adaj?c wszelkich stara? aby monta? przebieg? sprawnie i bezproblemowo. Nasi monterzy posiadaj? odpowiednie kwalifikacje i do?wiadczenie w instalacji systemów wideodomofonowych VIDOS, co gwarantuje wysok? jako?? wykonania us?ugi.

Ile kosztuje monta? wideodomofonu?

Koszt monta?u wideodomofonu zale?y od kilku czynników, takich jak rodzaj systemu, liczba urz?dze? do zainstalowania oraz stopie? skomplikowania instalacji. Aby otrzyma? dok?adn? wycen? monta?u, prosimy o kontakt z naszym biurem obs?ugi klienta. Chcemy zaznaczy?, ?e nasze ceny s? konkurencyjne, a jako?? naszych us?ug jest na najwy?szym poziomie.

POPRO? O WYCEN?

?

WOLISZ ZAMONTOWA? SAMODZIELNIE?

Chcesz sam zamontowa? wideodomofon VIDOS?

Schematy pod??czenia

Schematy pod??czenia instalacji bramowej, monitora, zasilacza oraz pozosta?ych elementów systemu.

Furtka i elektrozaczep

Furtka i elektrozaczep pod??czaniu sterowania otwieraniem furtki.

Sterowanie bram?

Sterowanie bram?ce po??czenia wideodomofonu z automatyk? bramow?.

Sposób okablowania

Sposób okablowania dotycz?ce przewodów przed rozpocz?ciem instalacji.

Rozbudowa systemu

Rozbudowa systemu dodatkowych monitorów oraz kompatybilnych elementów systemu.

Pomoc w doborze zestawu

Pomoc w doborze zestawu do istniej?cego okablowania i potrzebnych funkcji.

Masz pytania? Chcesz wiedzie?, jaki system VIDOS b?dzie najlepszy dla Twojego domu? Nasi eksperci pomog? Ci wybra? idealne rozwi?zanie, dopasowane do Twoich potrzeb i monitorów, furtce i bramie.

ZOBACZ SCHEMATY POD??CZENIA POMOC W DOBORZE ZESTAWU

Najcz?stsze pytania o monta? VIDOS

Czy mog? zamontowa? zestaw VIDOS sam, czy lepiej zleci? monta? fachowcowi?

Jak wygl?da proces instalacji wideodomofonu VIDOS krok po kroku?

Jakie przewody s? potrzebne do instalacji wideodomofonu VIDOS?

Czy mog? pod??czy? wideodomofon VIDOS do istniej?cej instalacji domofonowej?

Jak d?ugo trwa monta? wideodomofonu VIDOS?

Czy monta? wideodomofonu VIDOS wymaga specjalistycznych narz?dzi?

Jak wybra? odpowiedni przekrój przewodów do instalacji wideodomofonu VIDOS?

Czy mog? zainstalowa? wideodomofon VIDOS na zewn?trz budynku?

Jakie s? najcz?stsze b??dy popełniane podczas monta?u wideodomofonu VIDOS?

Czy monta? wideodomofonu VIDOS wymaga zasilania awaryjnego?

Jak sprawdzi?, czy przewody s? sprawne przed instalacj? wideodomofonu VIDOS?

Czy mog? zamontowa? wideodomofon VIDOS w budynku wielorodzinnym?

Jak skonfigurowa? wideodomofon VIDOS po zako?czeniu monta?u?

Czy monta? wideodomofonu VIDOS wymaga zgody zarz?dcy budynku?

Jak wybra? odpowiedni rodzaj przewodu, liczb? ?y?, przekrój, aby zapewni? stabilne działanie wideodomofonu VIDOS?

Czy mog? zainstalowa? wideodomofon VIDOS bez wiedzy mieszka?ców budynku?

Jak pod??czy? wideodomofon VIDOS do sieci elektrycznej?

Czy monta? wideodomofonu VIDOS wymaga uprawnie?? Jakie kwalifikacje s? wymagane?

Jak zainstalowa? wideodomofon VIDOS w mieszkaniu z wieloma przewodami? Na podstawie informacji

Nie wiesz, jaki wideodomofon VIDOS wybra??

Napisz do nas. Pomo?emy dobra? system do istniej?cego okablowania, liczby monitorów, furtki, bramy i wymaganych funkcji. Mo?esz zamówi? zestaw do samodzielnego monta?u albo zapyta? o wykonanie instalacji.

DOBIERZ WIDEODOMOFON ZADZWO?: 530 998 895

GWARANCJA

36

MIESIĘCY

GWARANCJA PRODUCENTA

36 miesięcy gwarancji VIDOS

Kupując w VIDOS-SKLEP.PL otrzymujesz oryginalny produkt pochodzący z oficjalnej dystrybucji. Produkty VIDOS objęte są **36-miesięczną gwarancją producenta**.

36 miesięcy

Długi okres ochrony gwarancyjnej produktu.

Oryginalny produkt

Urządzenia pochodzące z oficjalnej dystrybucji VIDOS.

Wsparcie po zakupie

Pomoc w przypadku pytań dotyczących zakupionego urządzenia.

VIDOS-SKLEP.PL – autoryzowany sprzedawca VIDOS. Kupujesz fabrycznie nowe urządzenia z pełną gwarancją producenta.