Autoryzowany dystrybutor VIDOS-SKLEP.PL

ul.Ługi 74, 05-400 Otwock

tel. (22) 788 10 44 , kom. 797 108 180

Dane aktualne na dzień: 28-11-2026 04:20

Link do produktu: https://vidos-sklep.pl/zestaw-wideodomofon-vidos-2ip-stacja-bramowa-s204b-v2-monitor-m201w-zasilacz-p64-32-p-1923.html



Zestaw wideodomofon Vidos 2IP Stacja bramowa S204B v2, Monitor M201W, Zasilacz P64-32

Cena	**1 344,56 zł**
Dostępność	**DOSTĘPNY**
Czas wysyłki	**48 godzin**
ID produktu	**(1832)**
Kod producenta	**S204B v2 M201W**
SYSTEM	**2IP**
ZASTOSOWANIE	**1-RODZINNA, WIELORODZINNA**
MONTAŻ STACJI BRAMOWEJ	**PODTYNKOWY**
KOLOR STACJI BRAMOWEJ	**SREBRNY**
PRZEKĄTNA MONITORA (CALE)	**4,3 cal**
KOLOR MONITORA	**BIAŁY**

OPIS PRODUKTU

Skład zestawu VIDOS 2IP

Stacja S204B v2
Czarna, podtynkowa, z kamerą Full HD i szyfratorem.

Monitor M201W
Biały, z dotykowym ekranem 4,3 cala.

Zasilacz P64-32
Zasilacz systemowy do magistrali VIDOS 2IP.

W komplecie: **akcesoria montażowe i karta gwarancyjna na 36 miesięcy**. Do zakupu otrzymasz paragon lub fakturę VAT.

Z monitora zobaczysz gościa, porozmawiasz z nim i otworzysz furtkę z kompatybilnym elektrozaczepem. Okablowanie opisano w zakładce **„Schemat podłączenia”**.

Dane techniczne

- **Montaż** podtynkowy
- **Dostęp** kod PIN (szyfrator)

- **Kamera** CMOS Full HD, 2 Mpix, 125°
- **Obiektyw** bez regulacji w pionie i poziomie
- **Podświetlenie nocne** diody IR
- **Obudowa** czarna stal nierdzewna, IP54
- **Wi-Fi** brak

- **Ekran** dotykowy LCD, 4,3 cala, 480 × 272 px
- **Podgląd obrazu** tak
- **Pamięć** wbudowana i obsługa kart microSD
- **Rejestracja** audio, wideo i zdjęcia
- **Sterowanie** elektrozaczep i napęd bramy
- **Wi-Fi** brak

Magistrala BUS: dwie żyły bez polaryzacji.

Bezpieczeństwo produktu i użytkownika

Urządzenie elektryczne przeznaczone do montażu w systemach wideodomofonowych. Montaż powinien być wykonany przez osobę posiadającą o

KOMPLETACJA: **ZESTAW**
STACJA BRAMOWA: **S204B v2**
MONITOR: **M201W**
DANE TECHNICZNE ➡ STACJA BRAMOWA:
DODATKOWE OPCJE WEJŚCIA: **SZYFRATOR**
WI-FI KASETA: **NIE**
KAMERA: **CMOS full HD**
KĄT WIDZENIA OBIEKTYWU: **125°**
ROZDZIELCZOŚĆ KAMERY: **2 Mpix**
REGULACJA OBJEKTYWU W PIONIE I POZIOMIE: **NIE**
PODŚWIETLENIE NOCNE: **LED IR**
OBUDOWA KASETY: **STAL NIERDZEWNA**
STOPIEŃ OCHRONY: **IP54**
DANE TECHNICZNE ➡ MONITOR:
EKRAN: **LCD**
ROZDZIELCZOŚĆ OBRAZU: **480×272**
WI-FI MONITOR: **NIE**
OBSŁUGA MENU: **EKRAN DOTYKOWY**
PAMIĘĆ: **WBUDOWANA, OBSŁUGA KART**
REJESTROWANIE WIADOMOŚCI: **AUDIO, VIDEO, FOTO**
PODGLĄD OBRAZU: **TAK**
STEROWANIE BRAMĄ AUTOMATYCZNĄ I ELEKTROZACZEPEM: **TAK**

SCHEMAT PODŁĄCZENIA

Schemat podłączenia zestawu VIDOS 2IP – S204B v2, M201W i P64-32

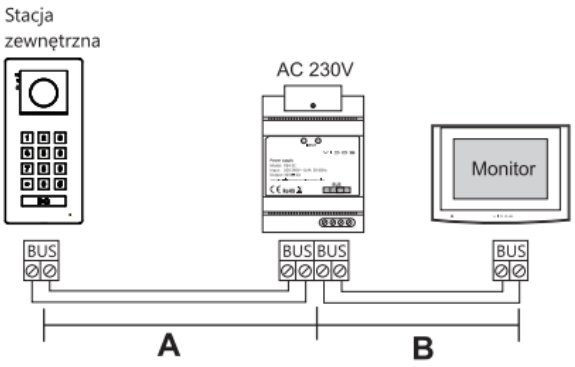

Przewody	A	B	Rzem
UTP 2 x 0,5mm	50m	50m	100m
OMY 2 x 0,75mm^2	100m	100m	200m
OMY 2 x 1.00mm^2	120m	120m	240m

A. Odległość pomiędzy najdalszą stacją zewnętrzną a źródłem zasilania

B. Odległość pomiędzy najdalszym monitorem a źródłem zasilania

Połączenie typu kaskada

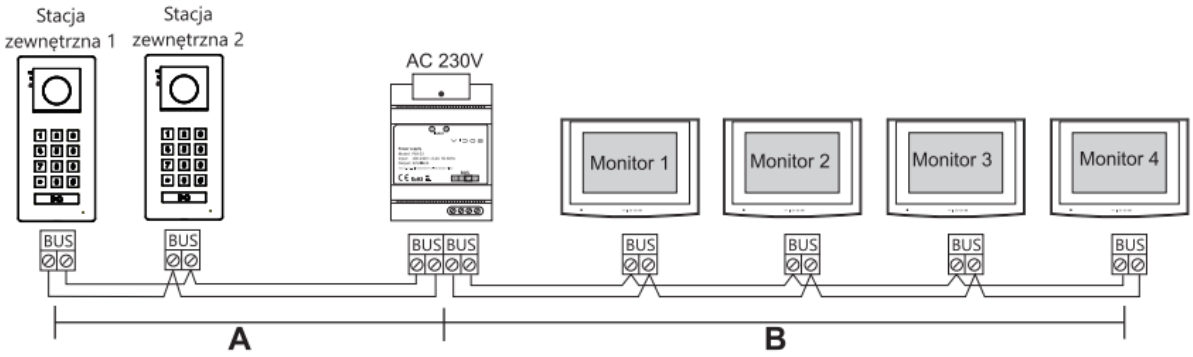

Połączenie typu gwiazda

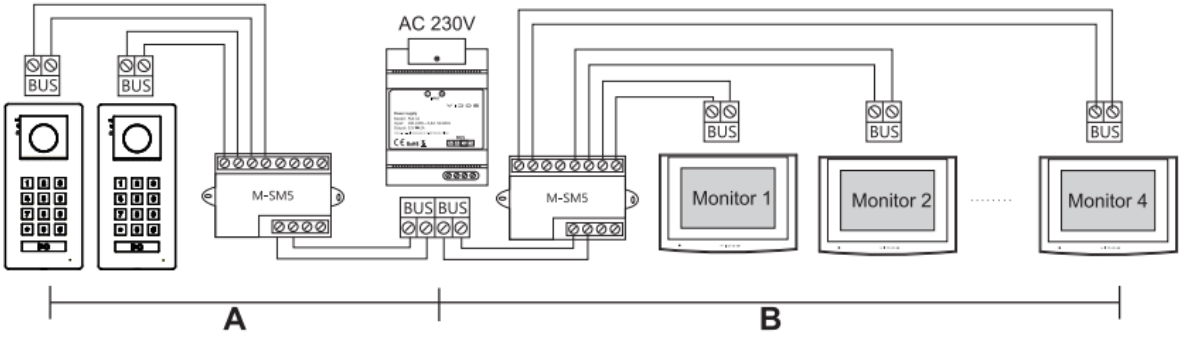

W tym zestawie stacja bramowa **S204B v2** i monitor **M201W** łączą się z zasilaczem **P64-32** przez dwużyłową magistralę BUS bez polaryzacji.

A to długość przewodu od zasilacza do najdalszej stacji bramowej, a **B** – od zasilacza do najdalszego monitora. W tabeli na grafice sprawdzisz dopuszczalną długość obu odcinków i ich sumę dla wybranego przewodu UTP lub OMY.

e

e

VIDOS 2IP

VIDOS 2IP – wideodomofon IP na 2 żyły

Zobacz, kto stoi przy furtce, porozmawiaj z gościem i otwórz mu z monitora. W systemie **VIDOS 2IP** dwie żyły magistrali przesyłają obraz i dźwięk oraz zasilają podłączone urządzenia. System sprawdzi się przy nowym montażu oraz przy wymianie starszego domofonu, jeśli istniejący przewód spełnia wymagania instalacji.

Okablowanie i konfiguracja

Magistrala jest **bez polaryzacji**. Można wykorzystać m.in. dwie żyły skrętki **UTP** lub przewód **OMY**, zależnie od długości trasy i schematu połączeń. W stacjach serii **S201** adres ustawia się przełącznikami DIP, a w monitorach przypisuje się numer budynku i lokalu.

Odbieranie wywołań na telefonie

Z monitorem Wi-Fi w wersji **-X** możesz odbierać połączenia z furtki w aplikacji **VIDOS X**, również poza domem. Wystarczy podłączyć monitor do Wi-Fi z dostępem do internetu i skonfigurować przekierowanie. Telefon może korzystać z Wi-Fi lub danych komórkowych.

W sklepie stacjonarnym **VIDOS-SKLEP, ul. Ługi 74, 05-400 Otwock** pomożemy dobrać wideodomofon do Twojej instalacji.

Montujemy i serwisujemy wideodomofony w **Otwocku, Warszawie i okolicach na terenie województwa mazowieckiego**.

Montaż i serwis 530 998 895

MONTAŻ

MONTA? • URUCHOMIENIE • KONFIGURACJA

Monta? wideodomofonów VIDOS

Warszawa • Otwock • okolice

Potrzebujesz fachowego monta?u wideodomofonu VIDOS? Pomo?emy dobra? odpowiedni system, sprawdzimy istniej?c? instalacj?, zamontujemy urz?dzenia oraz skonfigurujemy ca?y zestaw. Mo?emy równie? pod??czy? sterowanie furtk? i automatyk? bramow?.

ZAPYTAJ O WYCEN? MONTA?U ZADZWO?: 530 998 895

1

Dobór systemu VIDOS

Pomo?emy dobra? urz?dzenia odpowiednie do posesji, istniej?cego okablowania i wymaganych

2

Monta? urz?dze?

Monta? stacji bramowej, monitora, zasilania i pozosta?ych elementów systemu.

3

Furtka? brama

Pod??czenie elektrozaczepu oraz sterowania kompatybiln? automatyk? bramow?.

4

Konfiguracja systemu

Uruchomienie systemu oraz konfiguracja dost?pnych funkcji Wi-Fi i aplikacji.

Co obejmuje monta? wideodomofonu VIDOS?

Zakres prac? zalajdu?nych di?ami posesji

Zakres prac? zalajdu?nych di?ami posesji?no?ci od rodzaju systemu, istniej?cego okablowania

Monta? stacji bramowej

Monta? natynkowy lub podtynkowy stacji przy furtce.

Monta? monitora

Instalacja i uruchomienie monitora wewn?trznego.

Sterowanie furtk?

Pod??czenie elektrozaczepu lub zwory.

Sterowanie bram?

Integracja wideodomofonu z automatyk? bramy.

Konfiguracja Wi-Fi

Po??czenie kompatybilnego monitora z sieci?.

Konfiguracja aplikacji

Pomoc przy konfiguracji obs?ugi ze smartfona.

Sprawdzenie okablowania

Ocena istniej?cej instalacji przed monta?em.

Test ca?ego systemu

Sprawdzamy obraz, d?wi?k, furtk? i bram?.

Jak wygl?da realizacja?

Zapytanie

Zapisujemy informacje o posesji, istniej?cych przewodach, furtce, bramie oraz potrzebnych funkcjach.

Dobór zestawu

Dobieramy zestaw bramow?, monitor, zasilanie oraz potrzebne akcesoria.

Monta?

Instalujemy urz?dzenia i wykonujemy niezb?dne po??czenia.

Uruchomienie

Konfigurujemy urz?dzenia i sprawdzamy dzia?anie ca?ego systemu.

Gdzie wykonujemy monta?? Wideodomofony VIDOS?

Ile kosztuje monta?? Wideodomofon?

POPRO? O WYCEN?

?

WOLISZ ZAMONTOWA? SAMODZIELNIE?

Chcesz sam zamontowa?? Wideodomofon VIDOS?

Schematy pod??czenia

Schematy pod??czenia bramowej, monitora, zasilacza oraz pozosta?ych elementów systemu.

Furtka elektrozaczep

Furtka elektrozaczep przy pod??czaniu sterowania otwieraniem furtki.

Sterowanie bram?

Sposób okablowania

Rozbudowa systemu

Pomoc w doborze zestawu

Masz jakie? pytanie? Napisz do nas!

ZOBACZ SCHEMATY POD??CZENIA POMOC W DOBORZE ZESTAWU

Najcz?stsze pytania o monta? VIDOS

Jak mog? zamówi? wideodomofon z VIDOS, a nast?pnie wykona? jego monta?,

Jakie przewody s? potrzebne do instalacji wideodomofonu?

Czy mog? sterowa? furtk? i bram?

Czy mog? rozbudowa? system o dodatkowe monitory?

Czy mog? otrzyma? pomoc w doborze zestawu do samodzielnego monta?u?

Czy oferujecie wsparcie w konfiguracji po??czenia sieciowego?

Nie wiesz, jaki wideodomofon VIDOS wybra??

Napisz do nas. Pomo?emy dobra? system do istniej?cego okablowania, liczby monitorów, furtki, bramy i wymaganych funkcji. Mo?esz zamówi? zestaw do samodzielnego monta?u albo zapyta? o wykonanie instalacji.

DOBIERZ WIDEODOMOFON ZADZWO?: 530 998 895

GWARANCJA

36

MIESIĘCY

GWARANCJA PRODUCENTA

36 miesięcy gwarancji VIDOS

Kupując w VIDOS-SKLEP.PL otrzymujesz oryginalny produkt pochodzący z oficjalnej dystrybucji. Produkty VIDOS objęte są **36-miesięczną gwarancją producenta**.

36 miesięcy

Długi okres ochrony gwarancyjnej produktu.

Oryginalny produkt

Urządzenia pochodzące z oficjalnej dystrybucji VIDOS.

Wsparcie po zakupie

Pomoc w przypadku pytań dotyczących zakupionego urządzenia.

VIDOS-SKLEP.PL – autoryzowany sprzedawca VIDOS. Kupujesz fabrycznie nowe urządzenia z pełną gwarancją producenta.